INTEGRACIÓN 45 CM

NEW

EDB-4610-I **Ean-13: 8422248096805 - Cod.: 926270311**

- Lavavajillas de integración para 10 cubiertos de 45 cm
- Eficiencia Energética E
- 9 litros de consumo de agua por ciclo
- 49 dB(A) de potencia acústica
- Triple sistema de seguridad: aquacontrol, sobrecalentamiento y antidesbordamiento
- 5 programas
- Programas especiales: Express 90' y Rápido 30'
- Funciones: media carga, programación diferida 3, 6 o 9 horas y extra secado
- Características Especiales: Dispensador detergente Compact Slider.
- Apto para pastillas todo-en-1
- Indicadores LED: programas, sal y abrillantador
- Cestillo superior regulable en altura con soportes abatibles
- Cestillo inferior con soportes abatibles

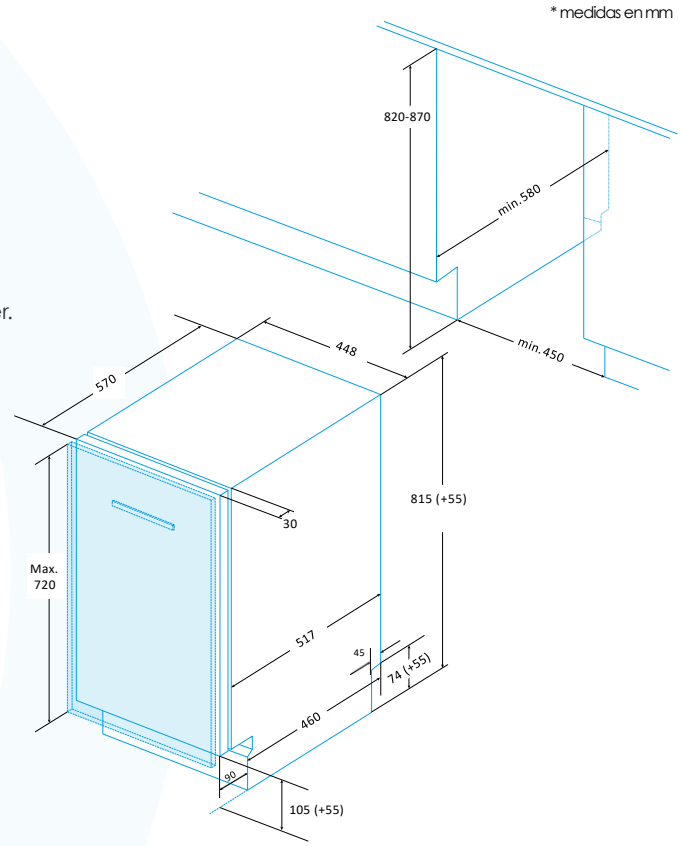

EFICIENCIA ENERGÉTICA · EXPRESS 90' · RÁPIDO 30' · PROGRAMACIÓN DIFERIDA · APTO PARA TODO EN UNO · TRIPLE SEGURIDAD · CON ENCHUFE