411951 - 00

FR NOTICE DE MONTAGE

EN ASSEMBLY INSTRUCTIONS

DE MONTAGEANLEITUNG

ES INSTRUCCIONES DE MONTAJE

NL MONTAGEVOORSCHRIFT

IT ISTRUZIONI DI MONTAGGIO

PT INSTRUÇÕES DE MONTAGEM

CR NAPUTCI ZA MONTAŽU

HU ÖSSZESZERELÉSI UTASÍTÁSOK

ع: تعليمات التركيب

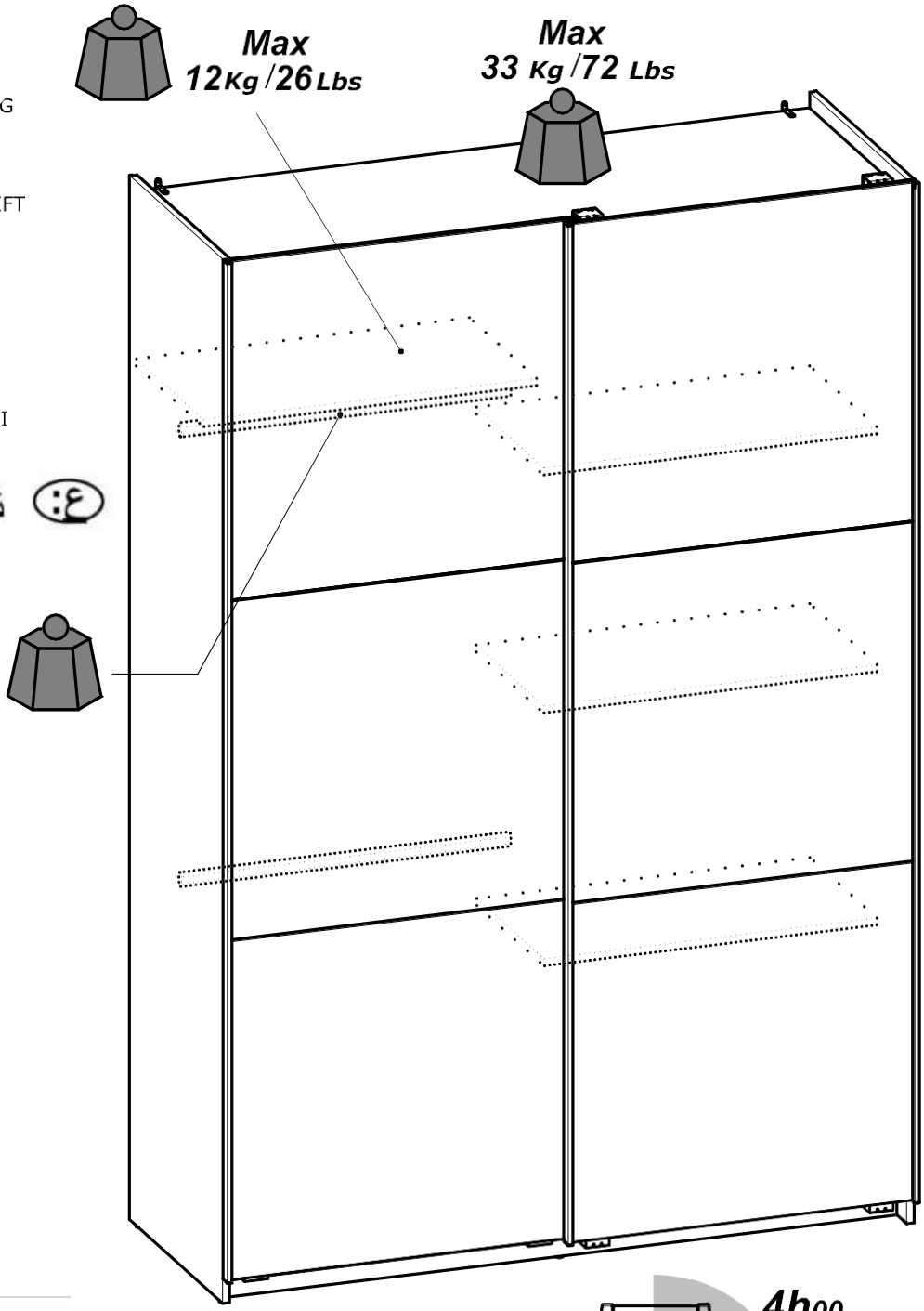

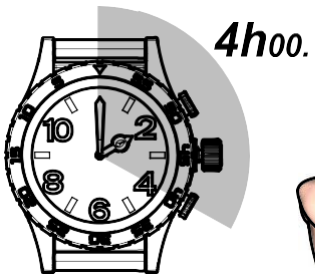

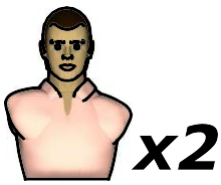

191098

Fabriqué en France
Made in France

S.A. Meubles DEMEYERE - 178-184 rue de la Prévôté
59840 Pérenchies - FRANCE

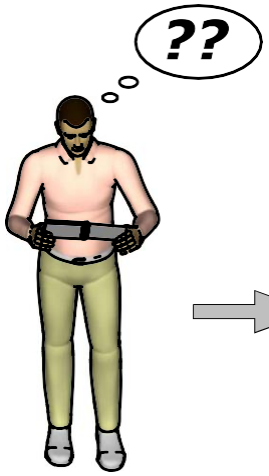
??

VIDEO
HELP

www.

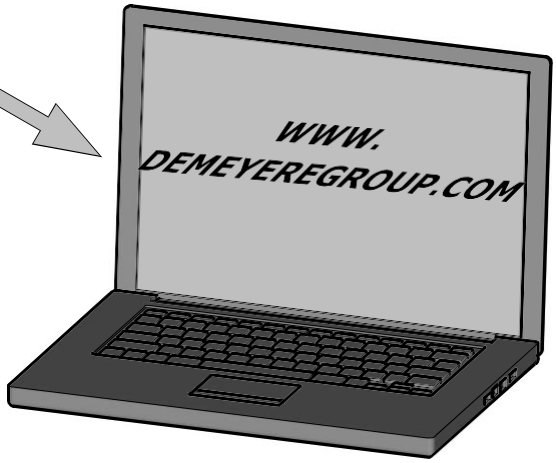
WWW.
DEMEYEREGROUP.COM

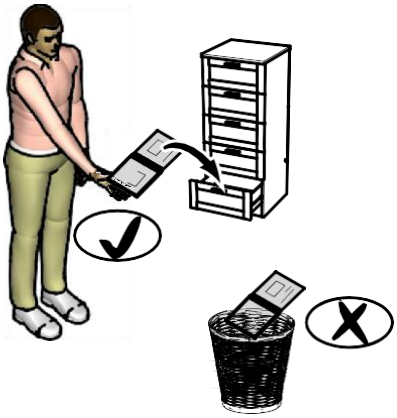

FR

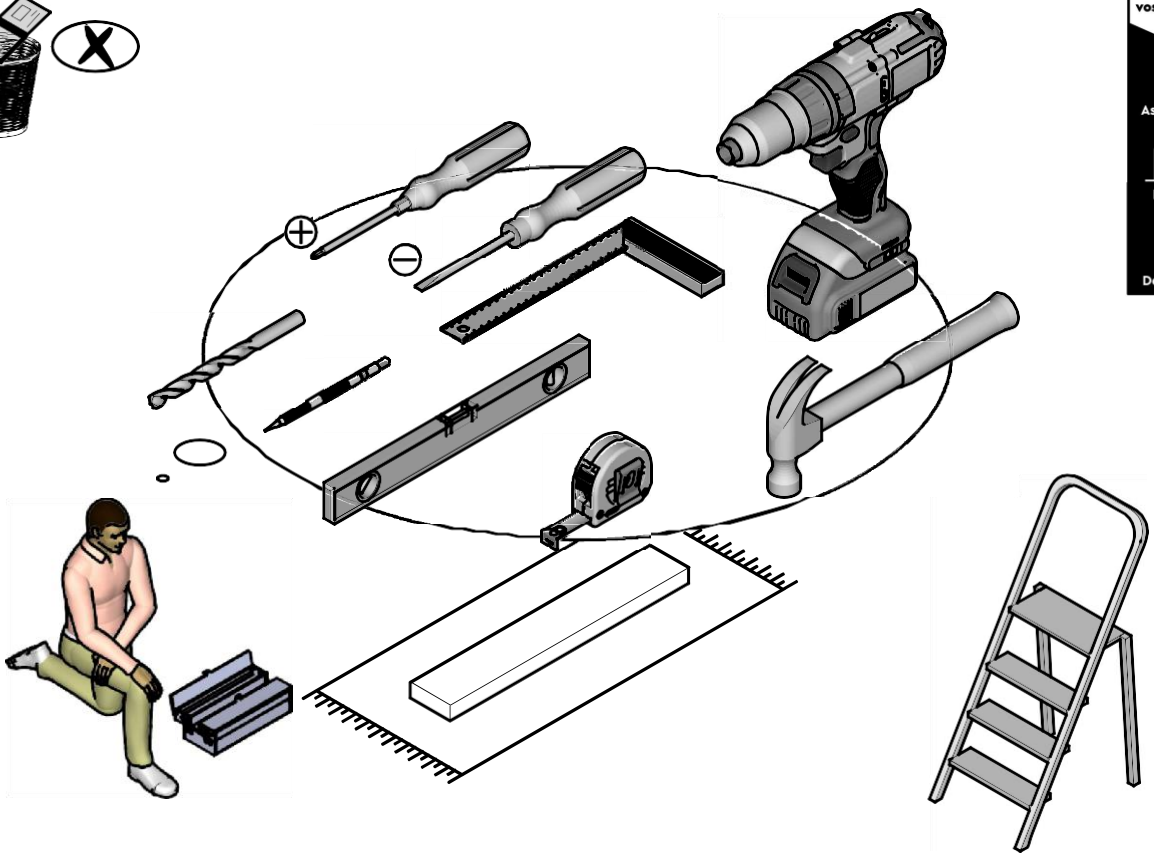

Donnez ou recyclez vos meubles.
Association
ou
Magasin
ou
Déchéterie
https://quefairedemesdechets.fr

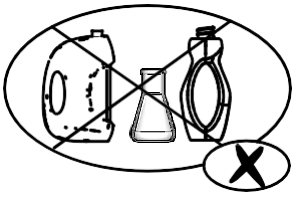

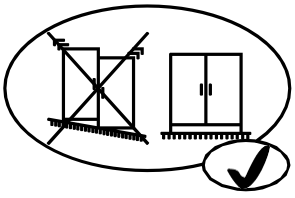

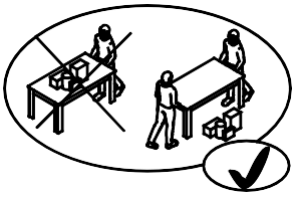

A x14 — 6,3x9mm 1/4" x 11/32"

B x1

C x4

D x3 — x25

F x16

G x14 — 8x30mm 5/16" x 1 3/16"

H x4 — 4x10mm 5/32" x 3/8"

I x7 — 3x16mm 1/8" x 5/8"

J x48 — 3x12mm 1/8" x 15/32"

K x6 — 3x20mm 1/8" x 25/32"

L x5 — 3,5x30mm 1/8" x 1 3/16"

M x10 — 3,5x15mm 1/8"x 19/32"

N x2

O x12

P x12 — Ø15mm Ø19/32"

Q x4

S x2

T x8

U x2

V x2 — 4x14mm 5/32" x 9/16"

W x17 — 6,3x13mm 1/4" x 1/2"

X x2

Z x3

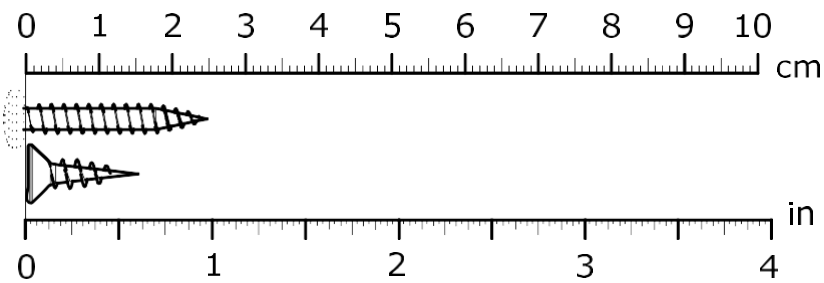

AA x7

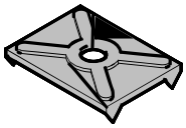

AB x6

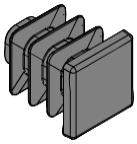

AC x1

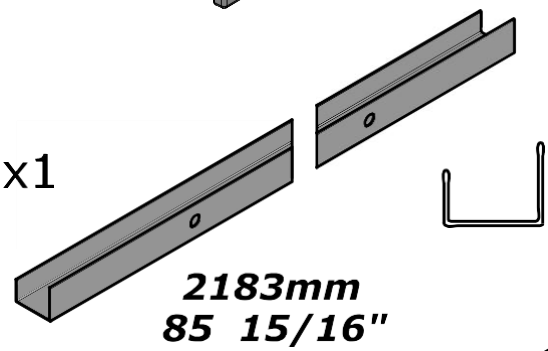

2183mm
85 15/16"

AD x3

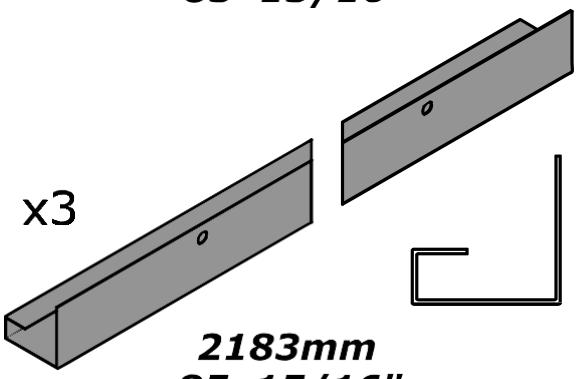

2183mm
85 15/16"

AF x1

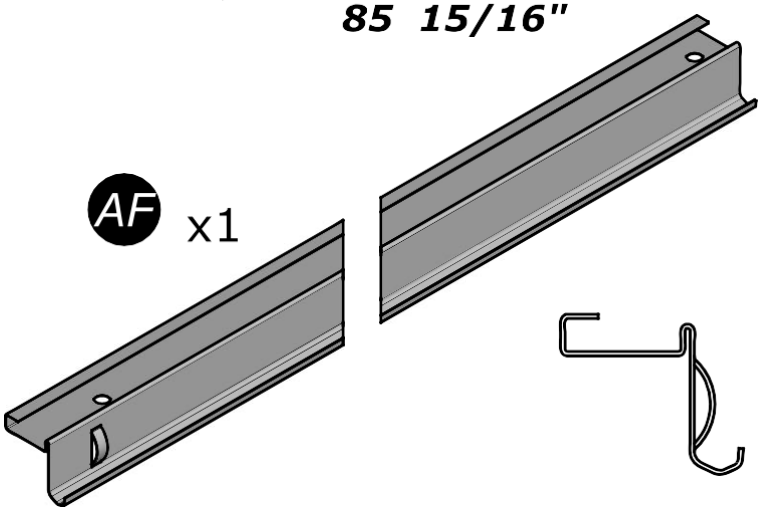

AG x1

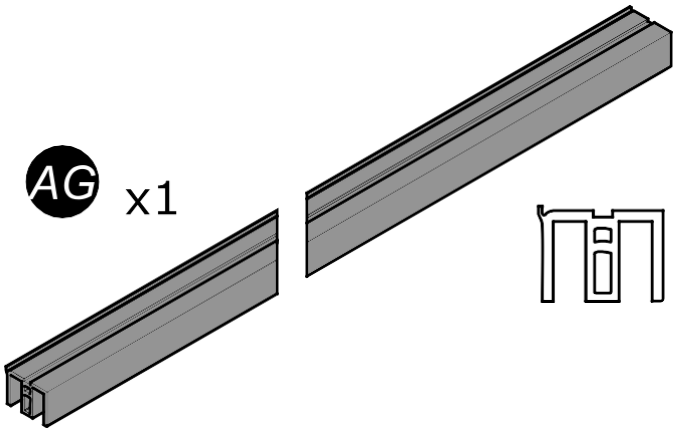

AH x1

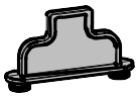

AL x1

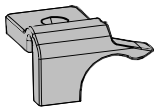

AM x1

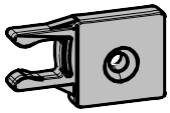

AO x2

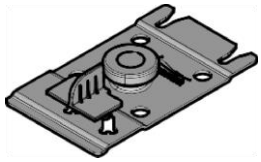

AP x2

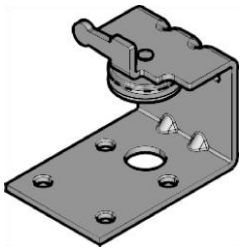

AQ x2

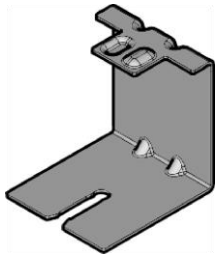

AR x2

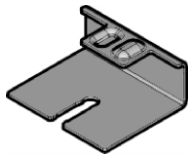

AS x4

AU x16

3x12mm
1/8" x 15/32"

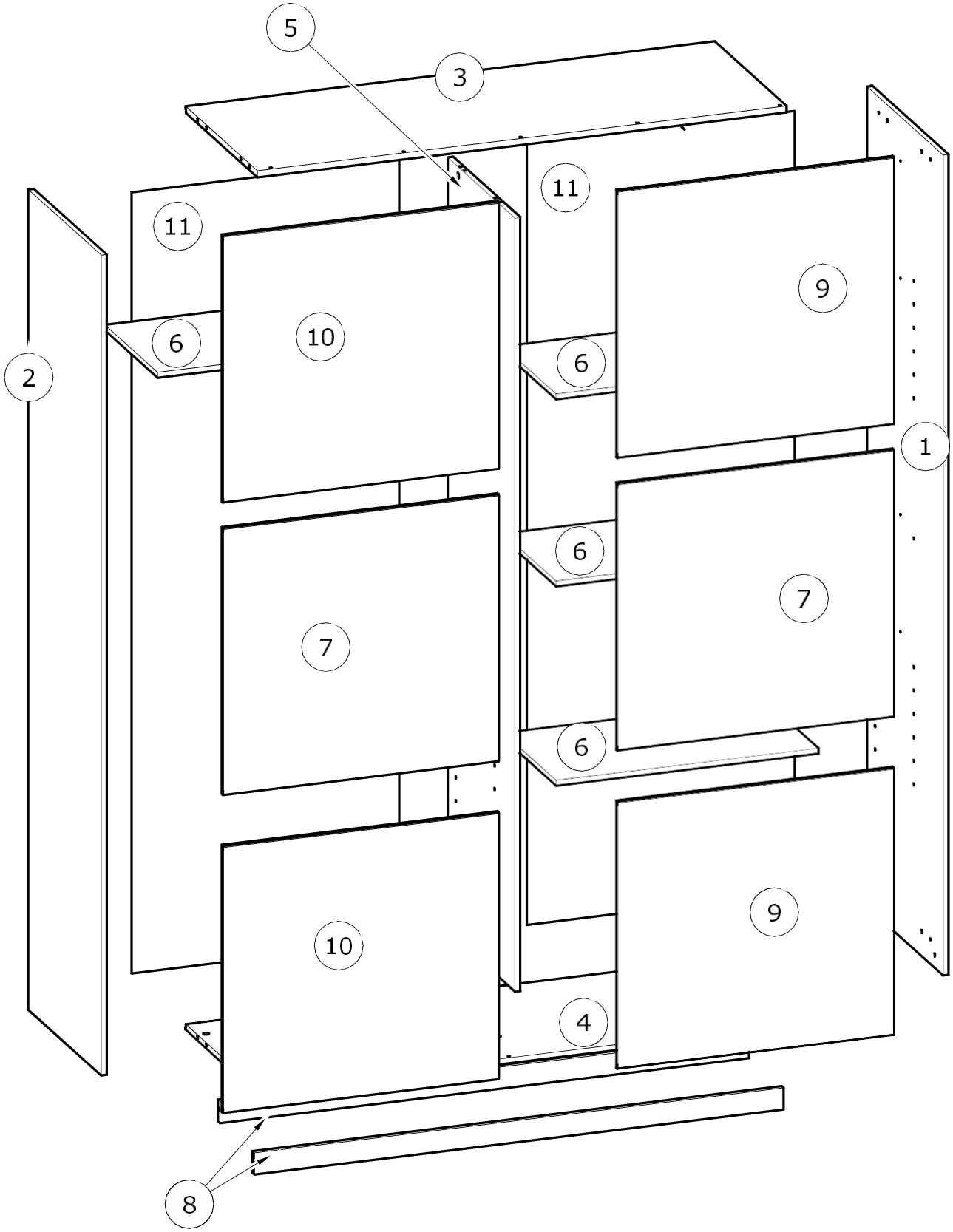

N°	MM			INCH			QTY
1	2 237	x	567	88 1/16	x	22 5/16	1
2	2 237	x	543	88 1/16	x	21 6/16	1
3	1 450	x	533	57 1/16	x	21	1
4	1 450	x	533	57 1/16	x	21	1
5	2 110	x	497	83 1/16	x	19 9/16	1
6	717	x	391	28 4/16	x	15 6/16	4

N°	MM			INCH			QTY
7	755	x	728	29 12/16	x	28 11/16	2
8	1 450	x	59	57 1/16	x	2 5/16	2
9	755	x	728	29 12/16	x	28 11/16	2
10	755	x	728	29 12/16	x	28 11/16	2
11	2 129	x	733	83 13/16	x	28 14/16	2

FR

AVERTISSEMENT : MEUBLE A FIXER IMPERATIVEMENT AU MUR AFIN D'EVITER SON BASCULEMENT

- Pour installer correctement ce produit et éliminer les risques pour votre sécurité, merci de suivre exactement ce manuel d'instruction.
- Fixer le meuble au mur avec les attaches prévues à cet effet
- Les vis et les chevilles ne sont pas fournies. Utiliser des vis et des chevilles adaptées au support.

EN

WARNING: FURNITURE TO BE ATTACHED TO THE WALL TO PREVENT OVERTURNING

-Installation shall be carried out exactly according to those instructions-otherwise a safety risk can occur if incorrectly installed;
-Attach the furniture to the wall with the fastening provided for this purpose
-Screw and Pegs are not supplied. Use Screws and pegs adapted to the support.

DE

WARNUNG: DAS MÖBEL MUSS AN DER WAND BEFESTIGT WERDEN, UM ZU VERHINDEN DASS ES KIPPT

- Um das Produkt korrekt zu installieren und um Risiken für Ihre Sicherheit zu verhindern, die Gebrauchsanleitung genauestens befolgen.
- Das Möbel mit den vorgesehenen Befestigungen an einer Wand befestigen.
- Schrauben und Dübel sind nicht im Lieferumfang enthalten. Passende Schrauben und Dübel verwenden.

ES

ADVERTENCIA: ESTE MUEBLE DEBE ESTAR SIEMPRE FIJO EN LA PARED PARA EVITAR QUE VUELQUE

-Para instalar correctamente este producto y eliminar los riesgos para la seguridad, seguir exactamente las instrucciones del manual.
-Fijar el mueble a la pared con las sujeciones previstas a este efecto.
-Los tornillos y los tacos no están incluidos. Utilizar tornillos y tacos adaptados al soporte.

NL

WAARSCHUWING: MEUBEL MOET VERPLICHT AAN DE MUUR BEVESTIGD WORDEN ZODAT HET NIET KAN OMVALLEN

-Om dit product correct te installeren en alle risico's voor uw veiligheid te elimineren, gelieve de instructies in deze handleiding nauwgezet op te volgen.
-Zet het meubel vast aan de muur met de hiertoe voorziene bevestigingen.
-De schroeven en pluggen zijn niet meegeleverd. Gebruik schroeven en pluggen die geschikt zijn voor het materiaal van de muur.

IT

AVVERTENZA: MOBILE DA FISSARE IMPERATIVAMENTE AL MURO PER EVITARE CHE SI RIBALTI

-Per installare correttamente questo prodotto ed eliminare i rischi per la vostra sicurezza, si prega di seguire esattamente il manuale d'istruzioni.
-Fissare il mobile al muro con gli appositi ganci.
-Le viti e i tasselli non sono forniti. Utilizzare viti e tasselli adatti al supporto.

PT

ADVERTÊNCIA: MÓVEL A FIXAR OBRIGATORIAMENTE À PAREDE PARA EVITAR A SUA QUEDA

-Para instalar corretamente este produto e eliminar os riscos para a sua segurança, é favor seguir exatamente este manual de instruções.
-Fixe o móvel à parede com as fixações previstas para o efeito
-Os parafusos e as cavilhas não são fornecidos. Utilize parafusos e cavilhas adaptados ao suporte.

CR

UPOZORENJE : UČVRSTITE ORMARIĆ NA ZID KAKO BISTE SPRIJEČILI NJEGOVO LJULJANJE

-Kako biste pravilno postavili ovaj proizvod i uklonili sigurnosne rizike kojima se izlažete, pridržavajte se strogo ovog priručnika s uputama.
-Postavite ormarić na zid pripadajućim sponama.Vijci i svornjci ne isporučuju se. Upotrijebite nosne vijke i svornjke.

Hu

FIGYELEM: A BÚTORT FELTÉTENÜL RÖGZÍTENI KELL A FALHOZ, HOGY ELKERÜLJE A FELBILLENÉSÉT

- A termék megfelelő elhelyezéséhez és a biztonságot érintő kockázatok kiküszöböléséhez pontosan kövesse ezt a használati útmutatót.
- Rögzítse a bútort a falhoz az erre a célra szolgáló rögzítőelemekkel.
- A csavarok és a tiplik nincsenek mellékelve. Használjon a tartóhoz illő csavarokat és tipliket.

العربية:

تحذير: قطعة أثاث يلزم تثبيتها على الحائط لتجنب تأرجحها

- لتركيب هذا المنتج بشكل صحيح وتجنب المخاطر من أجل سلامتك، يرجى اتباع كتيب التعليمات هذا بالضبط.
- تثبت قطعة الأثاث على الحائط بواسطة العلاقات المخصصة لهذا الغرض
- إن البراغي والخوابير غير متوفرة مع المنتج. تستخدم براغي وخوابير ملائمة للحائط الذي يتم التثبيت عليه.

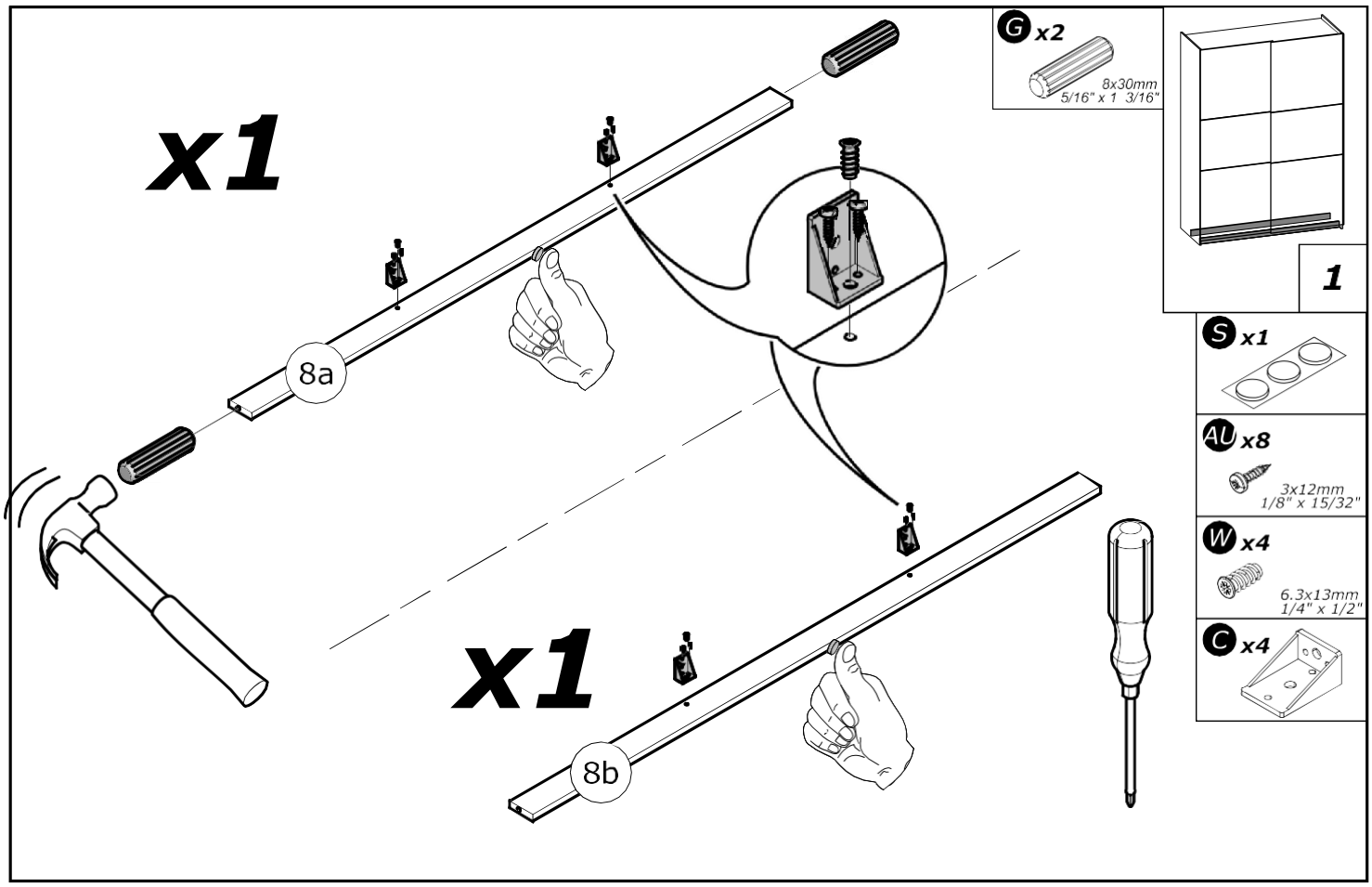
x1
8a
x1
8b
G x2
8x30mm
5/16" x 1 3/16"
1
S x1
AU x8
3x12mm
1/8" x 15/32"
W x4
6.3x13mm
1/4" x 1/2"
C x4

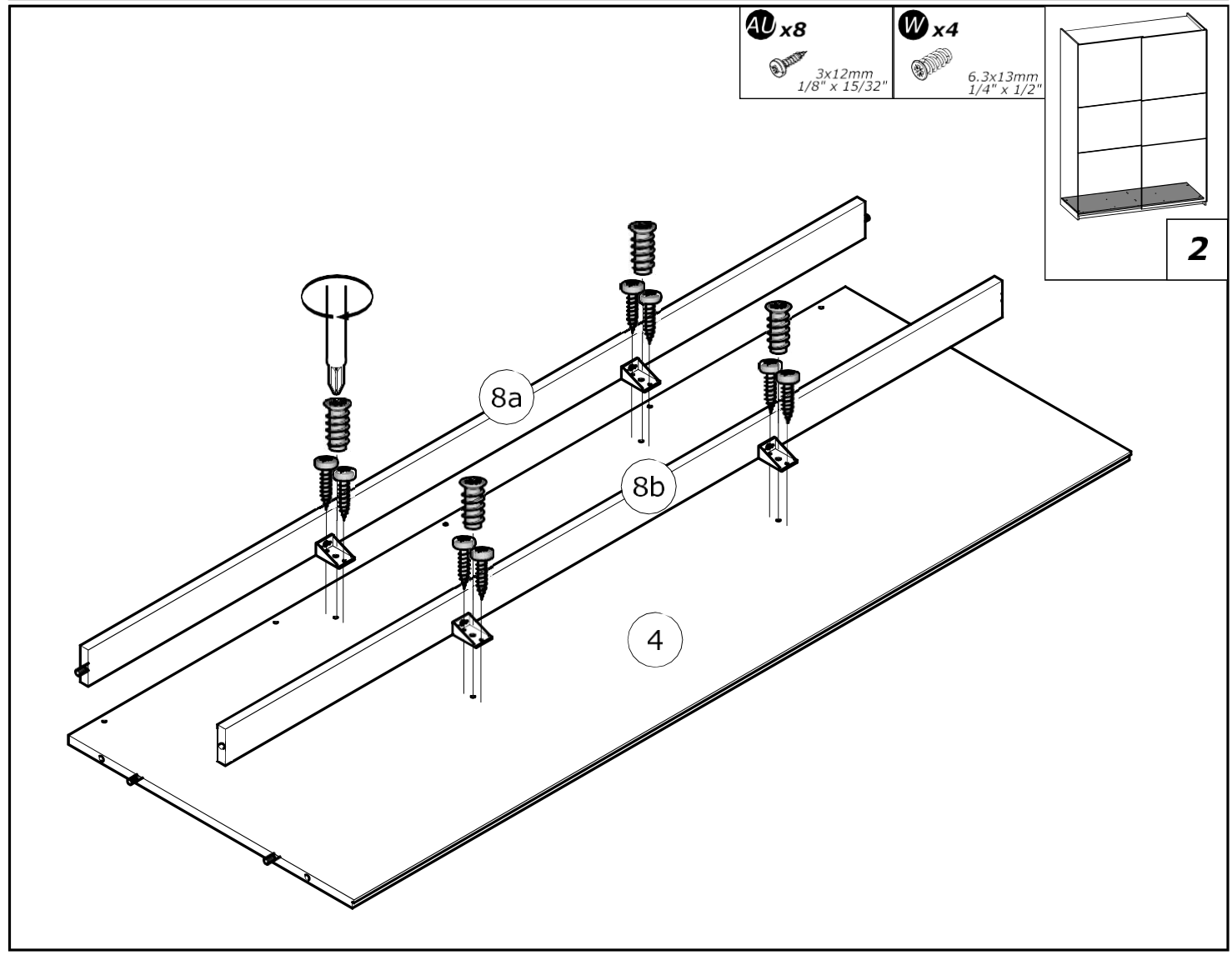
AU x8
3x12mm
1/8" x 15/32"
W x4
6.3x13mm
1/4" x 1/2"
2
8a
8b
4

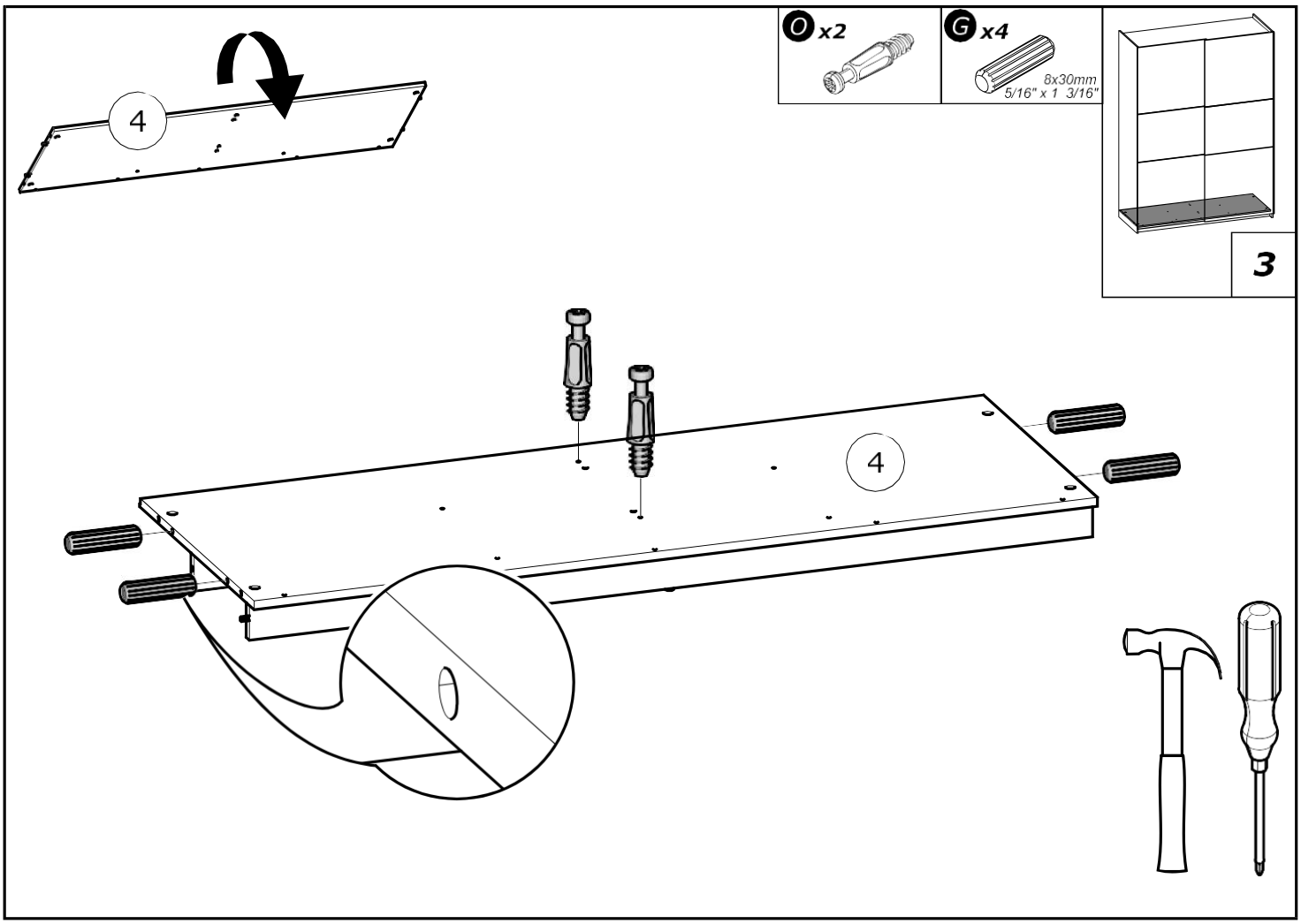
4
O x2
G x4
8x30mm
5/16" x 1 3/16"
3
4

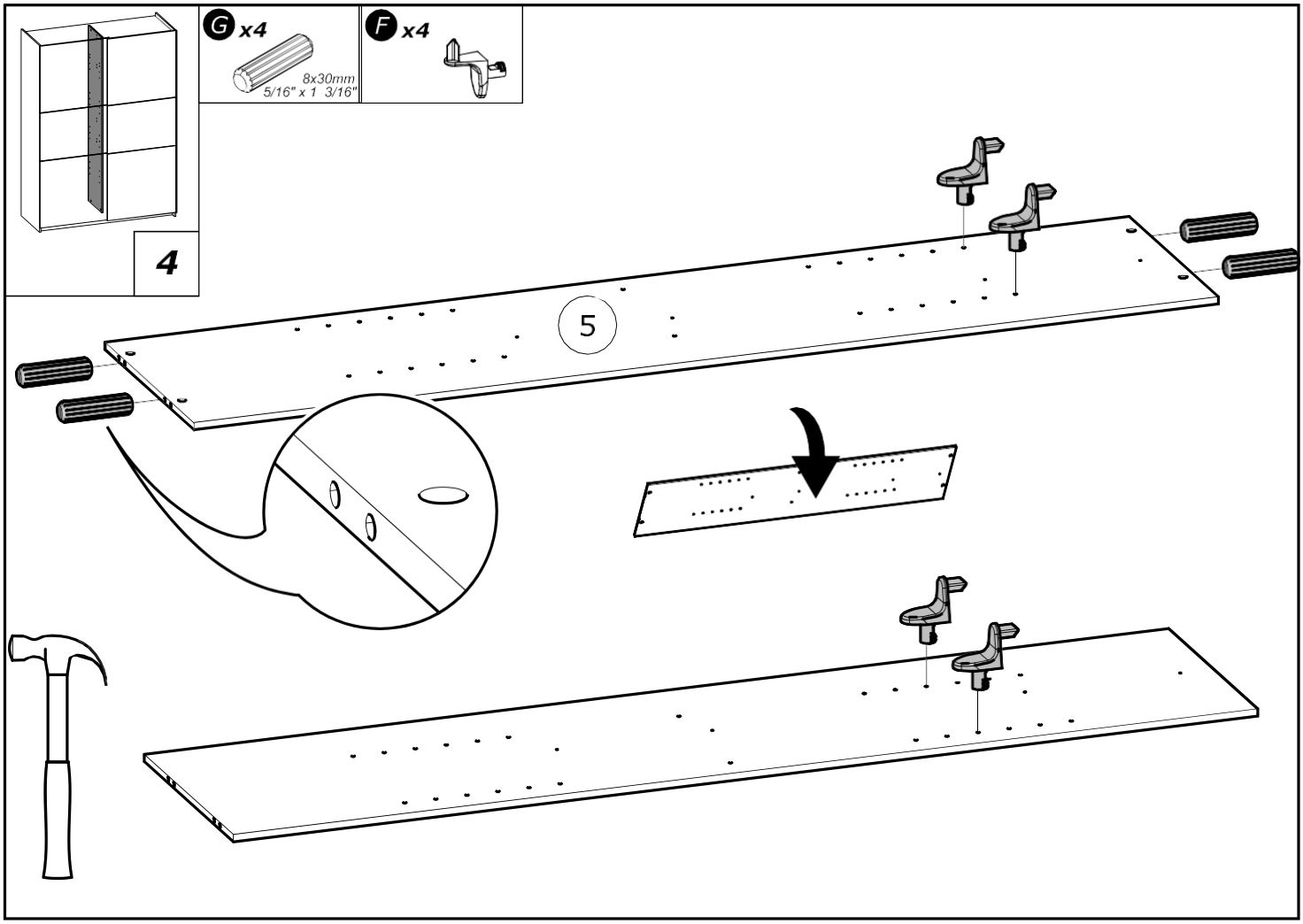
G x4
8x30mm
5/16" x 1 3/16"
F x4
4
5

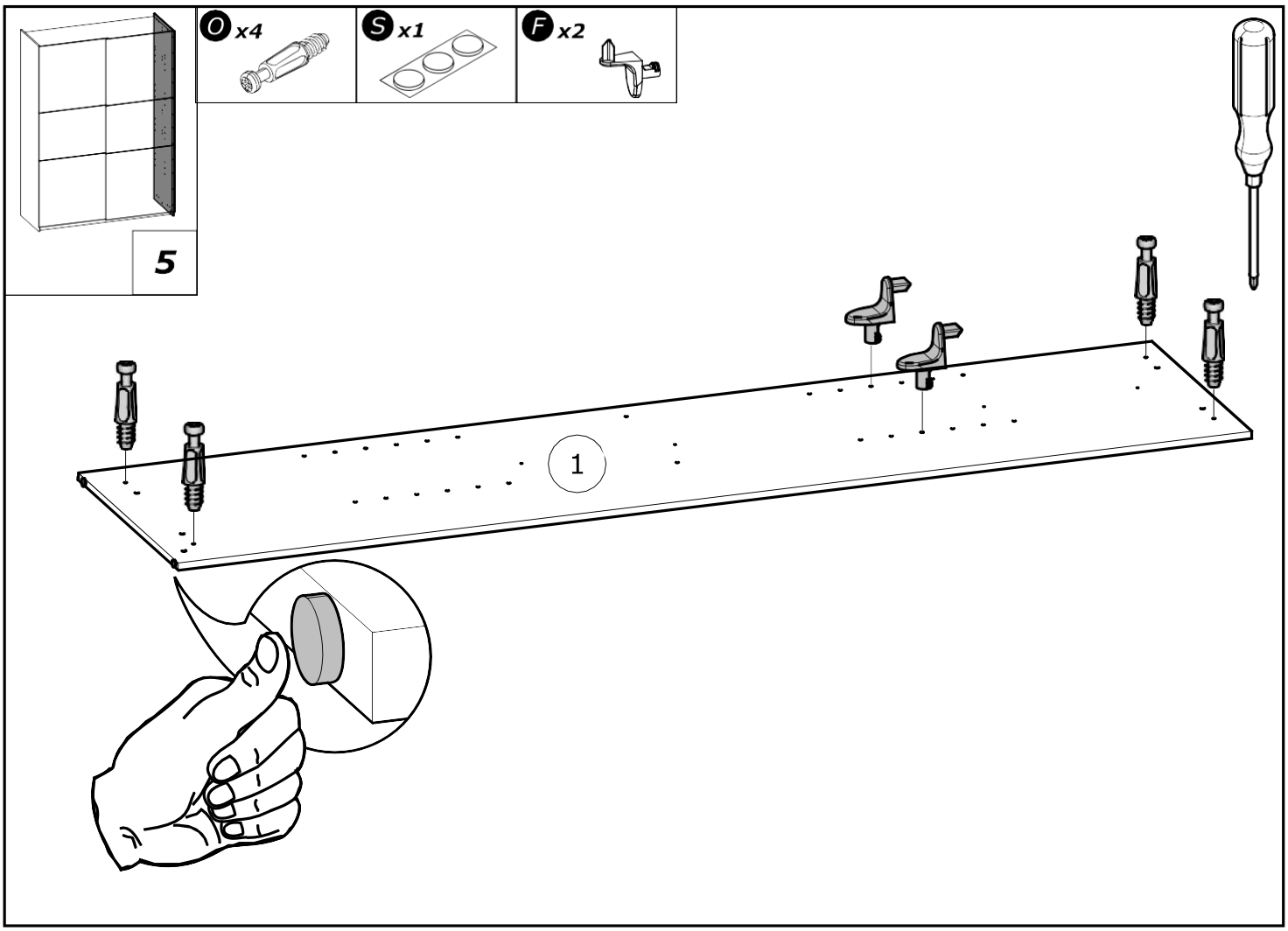
O x4
S x1
F x2
5
1

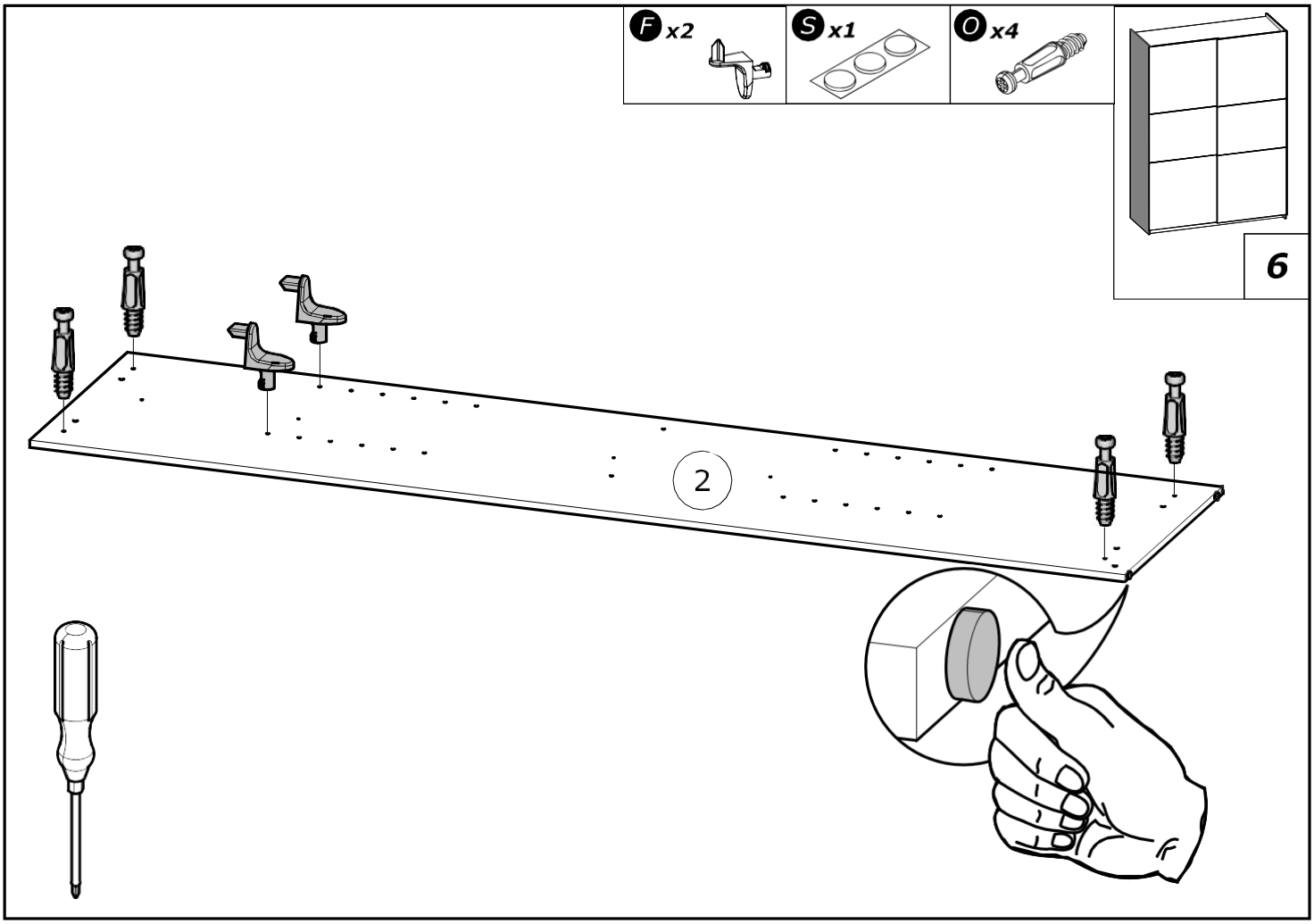
F x2
S x1
O x4
6
2

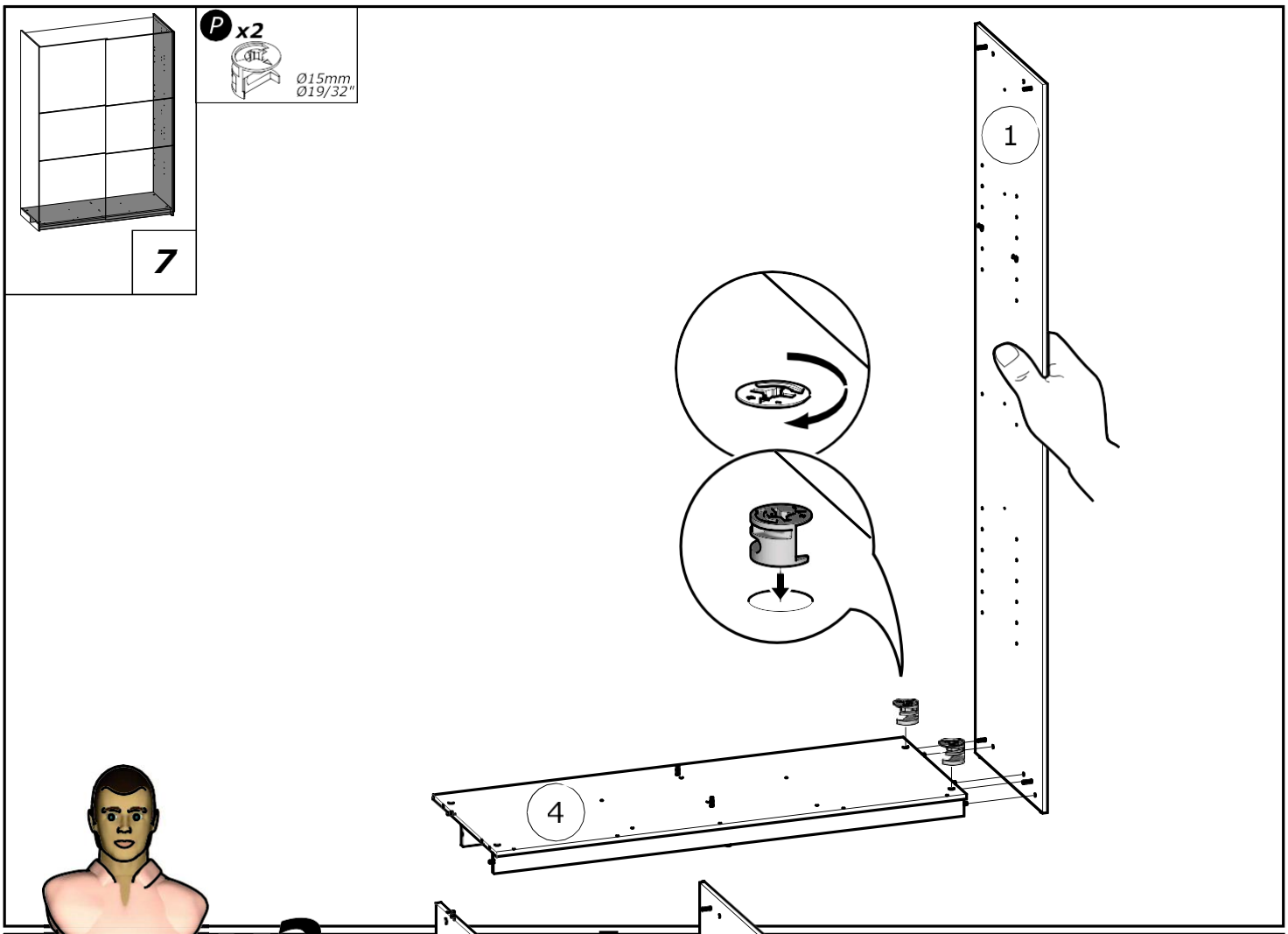
P x2
Ø15mm
Ø19/32"
7
1
4

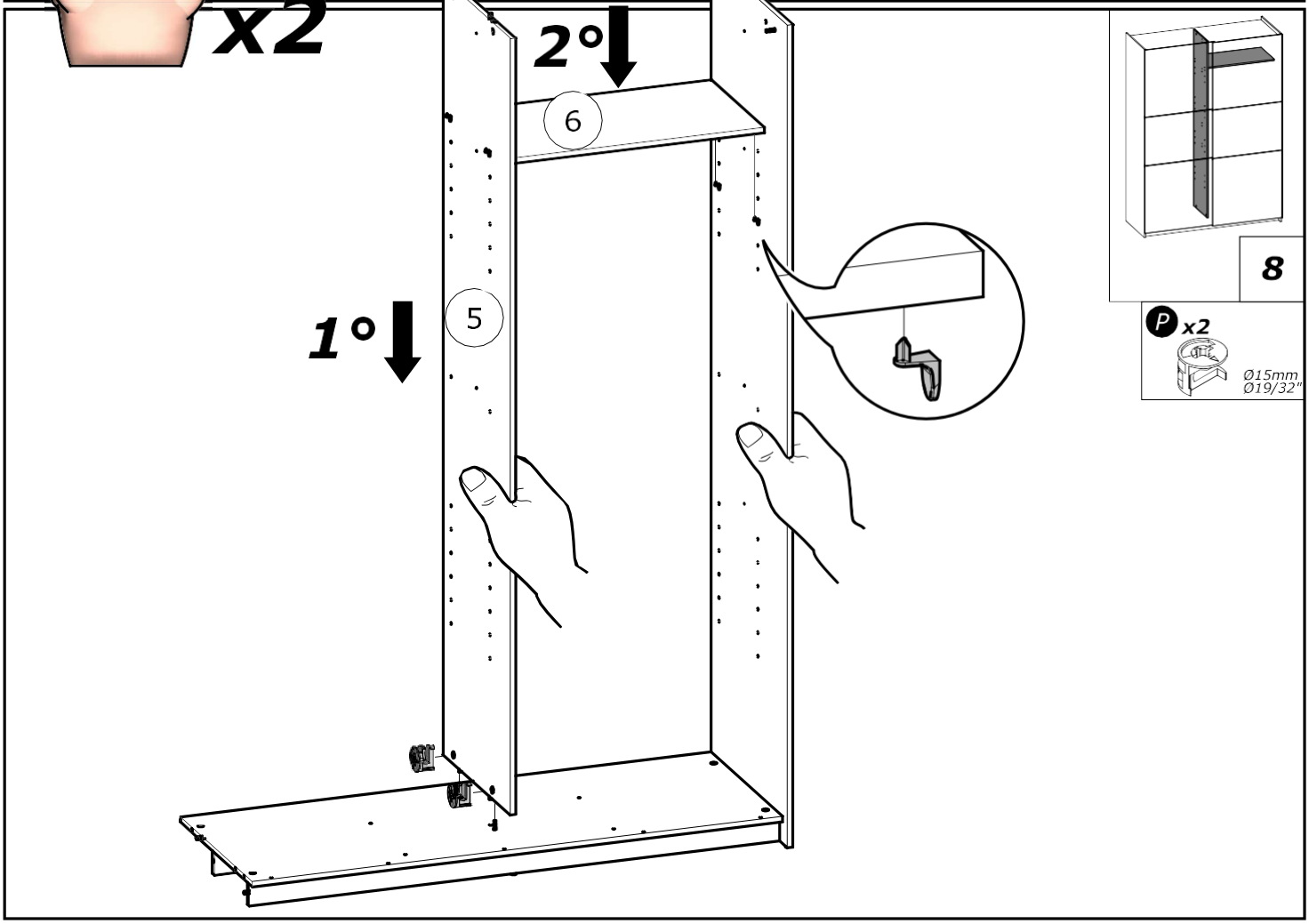
x2
2°
6
1°
5
8
P x2
Ø15mm
Ø19/32"

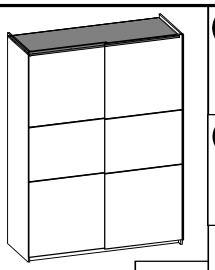

9

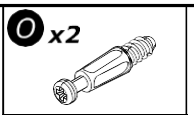

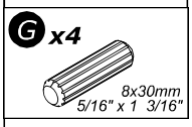

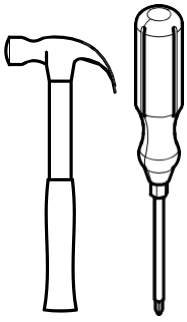

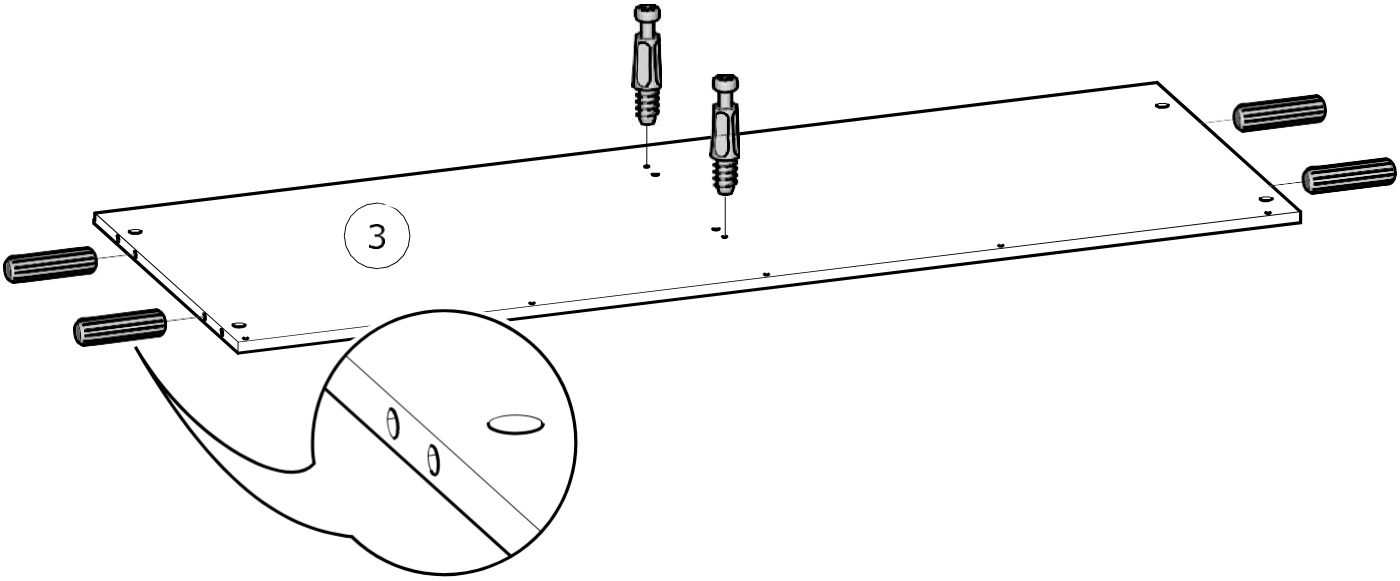

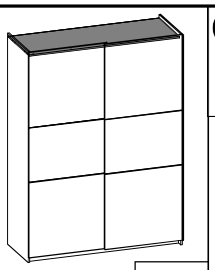

10

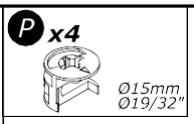

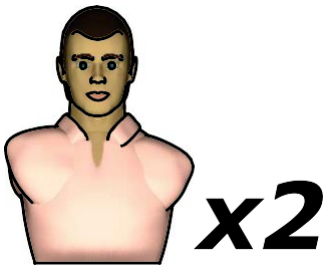

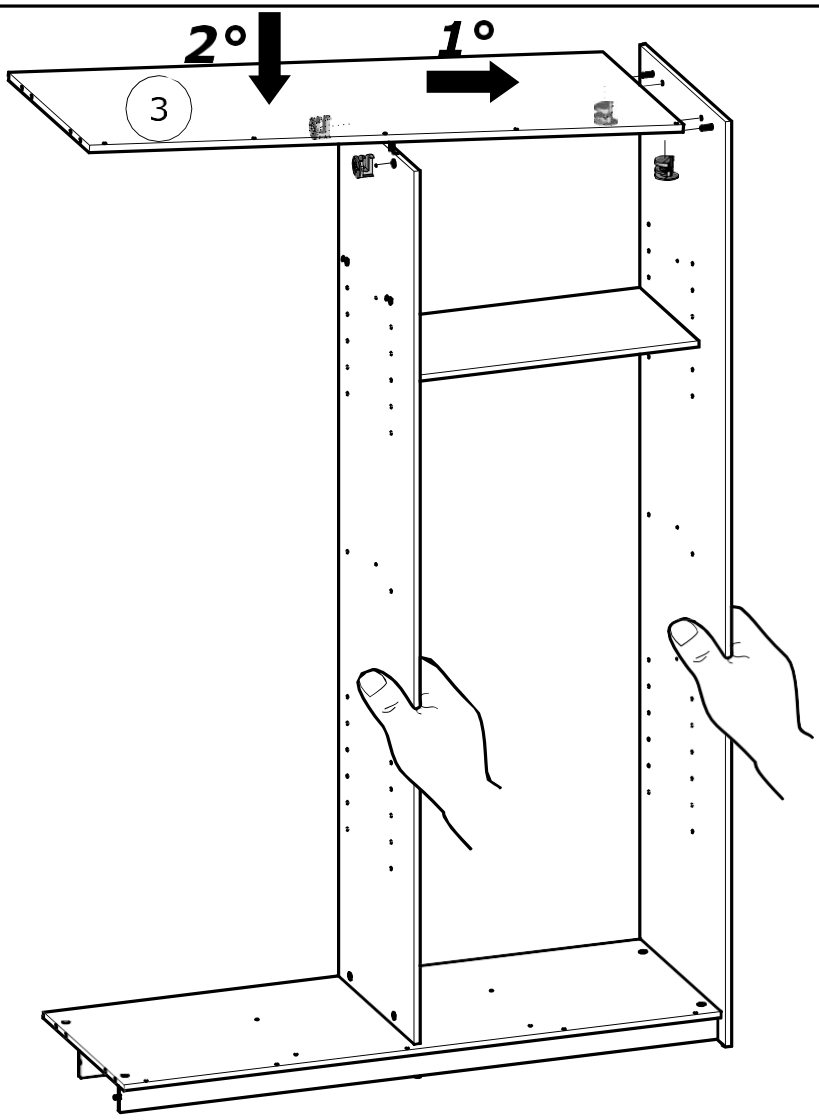

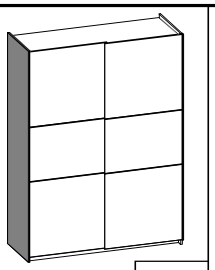

11

P x4

Ø15mm
Ø19/32"

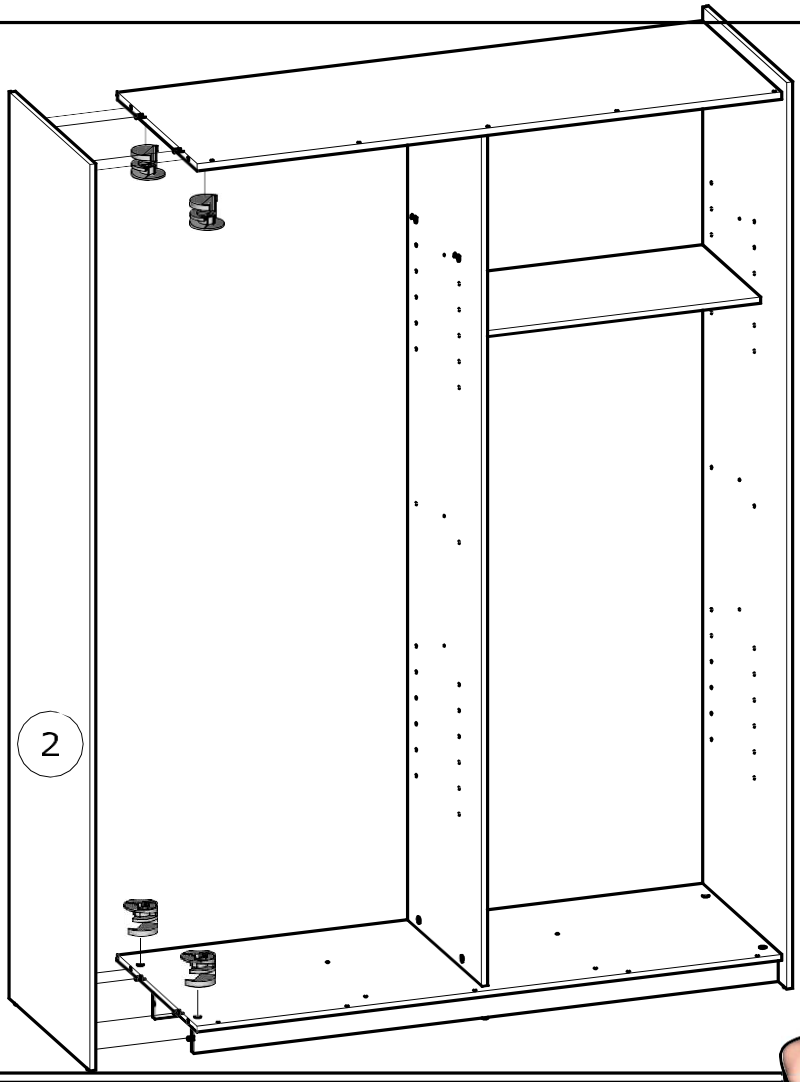

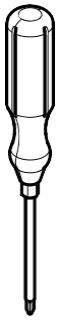

x2

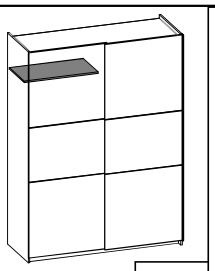

12

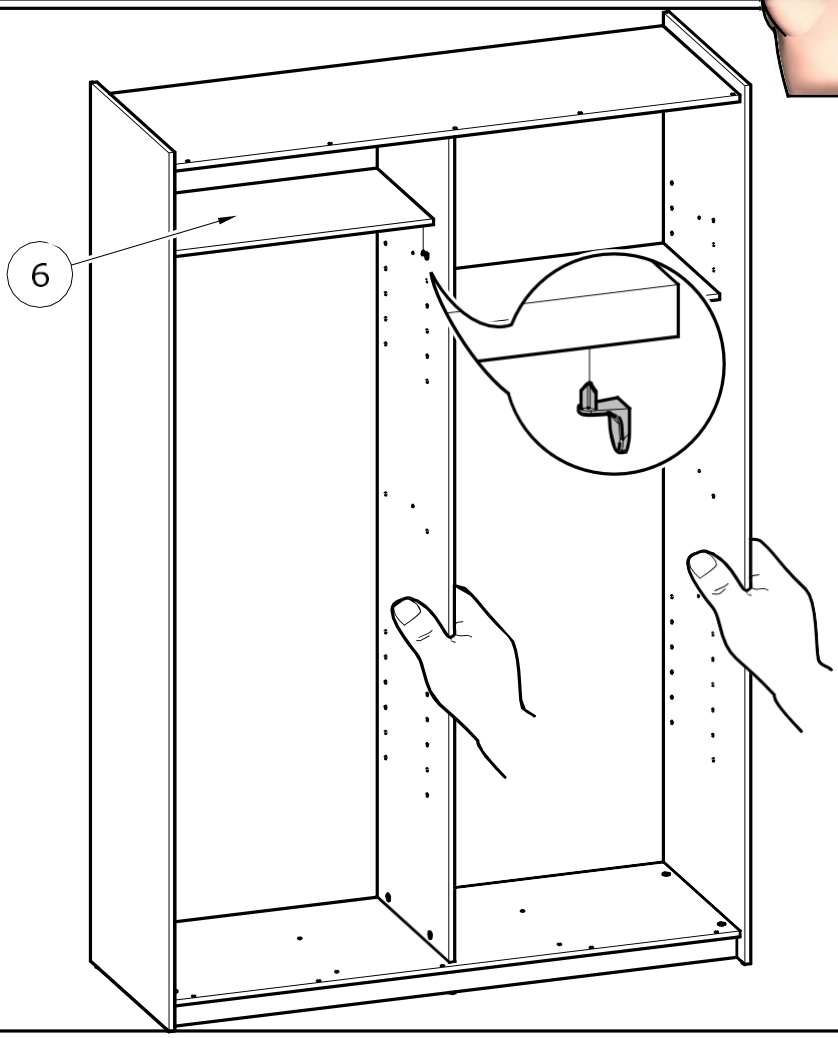

www.Demeyere.fr

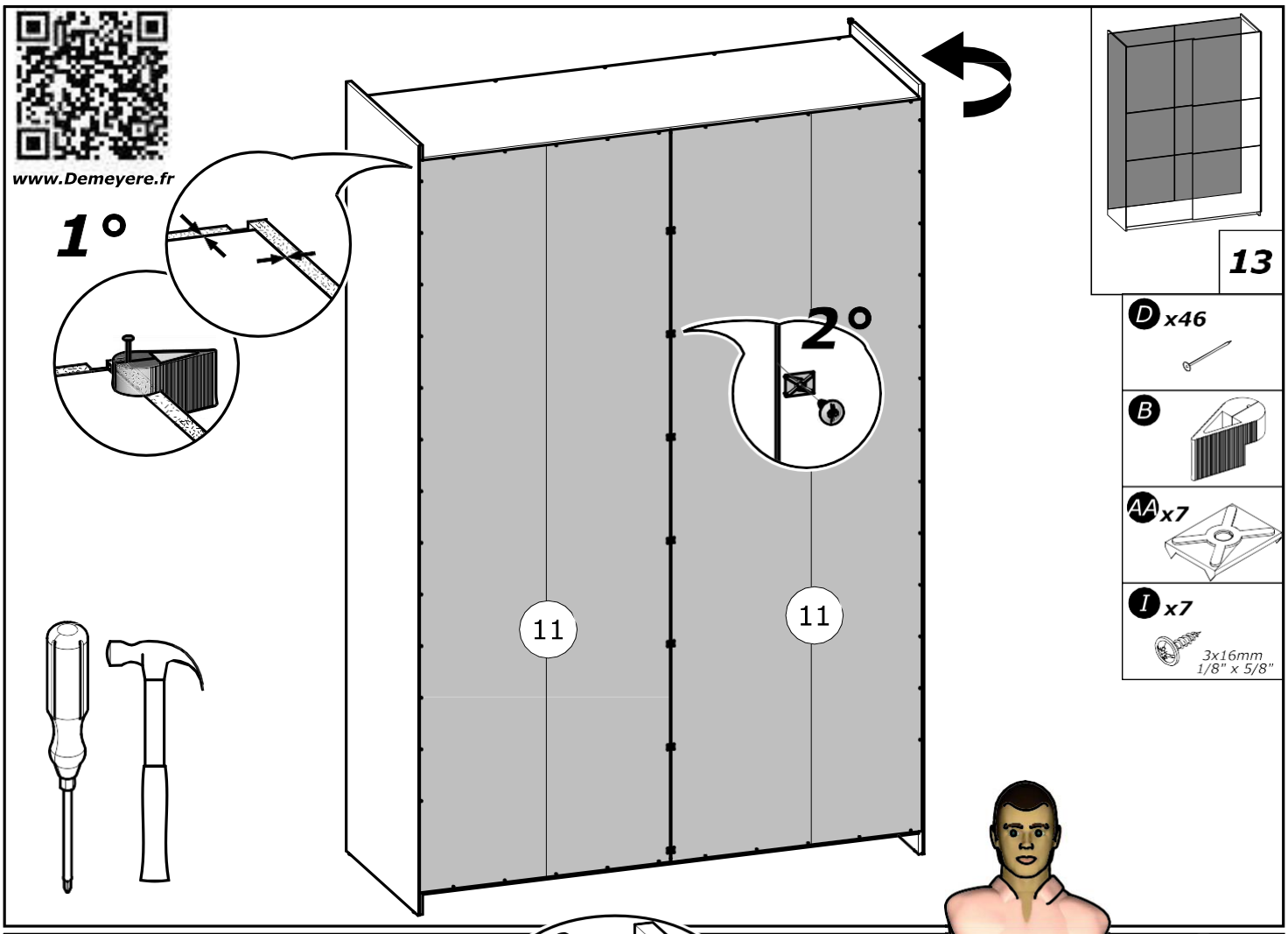

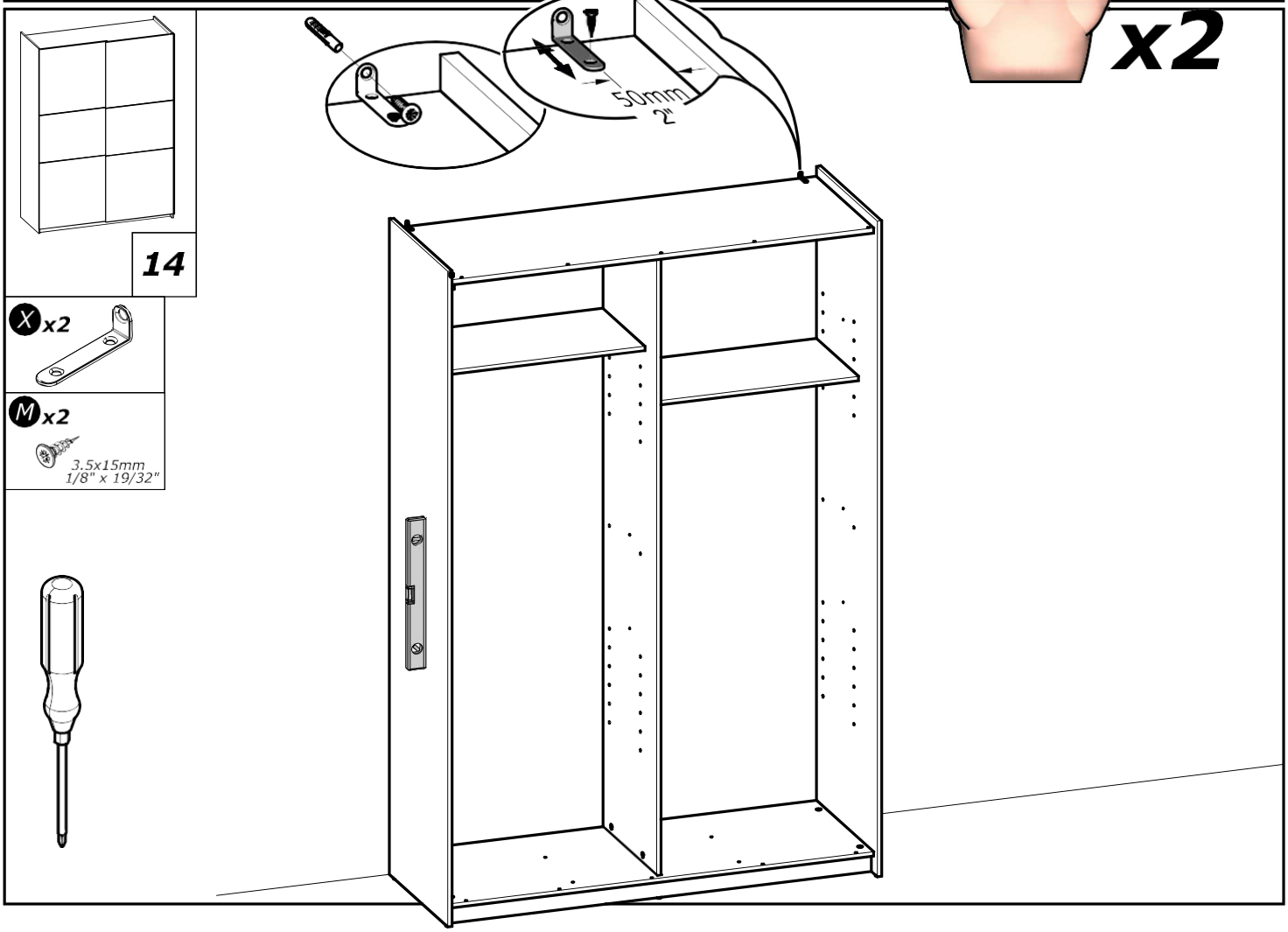

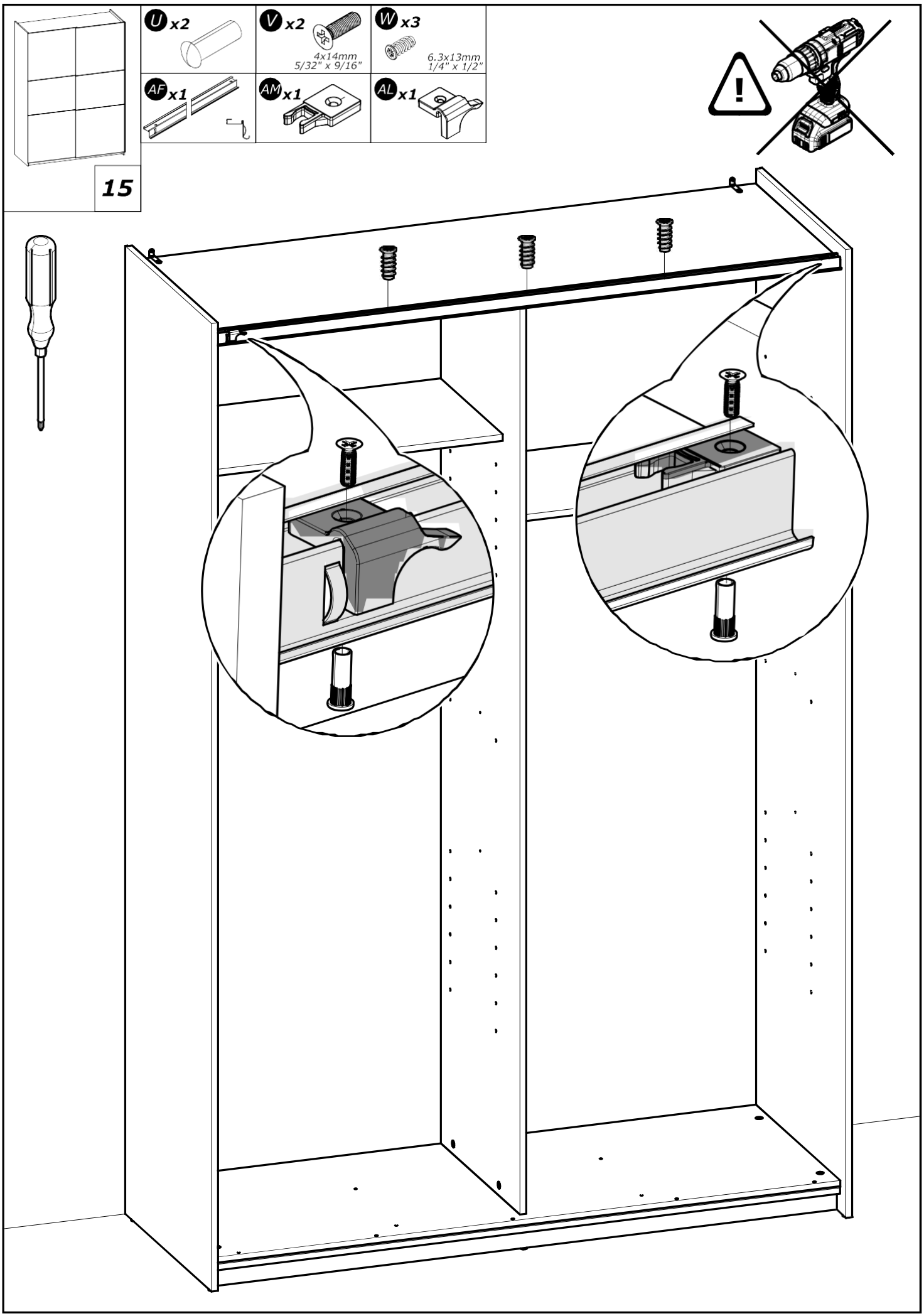
U x2
V x2
4x14mm
5/32" x 9/16"
W x3
6.3x13mm
1/4" x 1/2"
AF x1
AM x1
AL x1
15

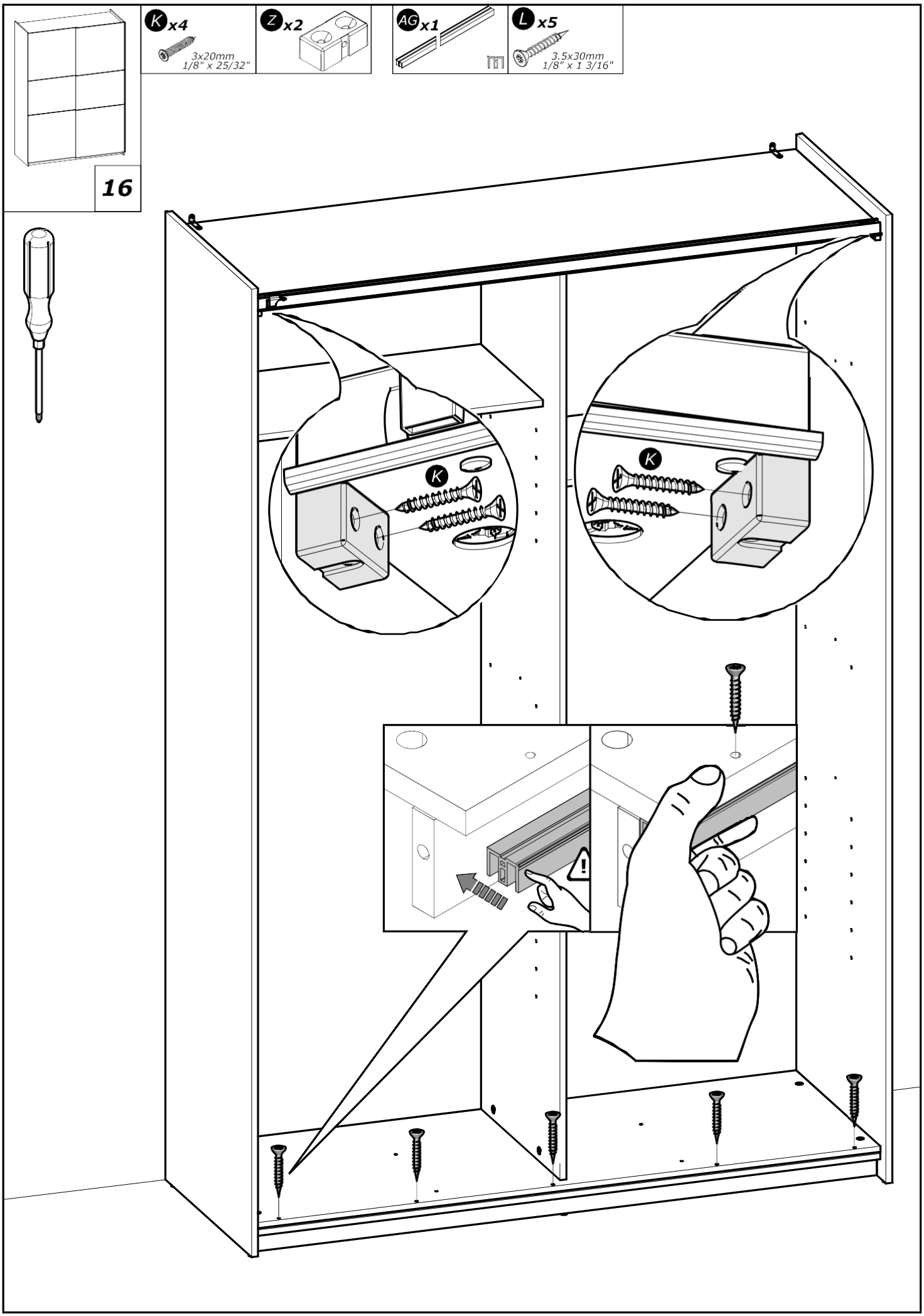
16
K x4
3x20mm
1/8" x 25/32"
Z x2
AG x1
L x5
3.5x30mm
1/8" x 1 3/16"
K
K

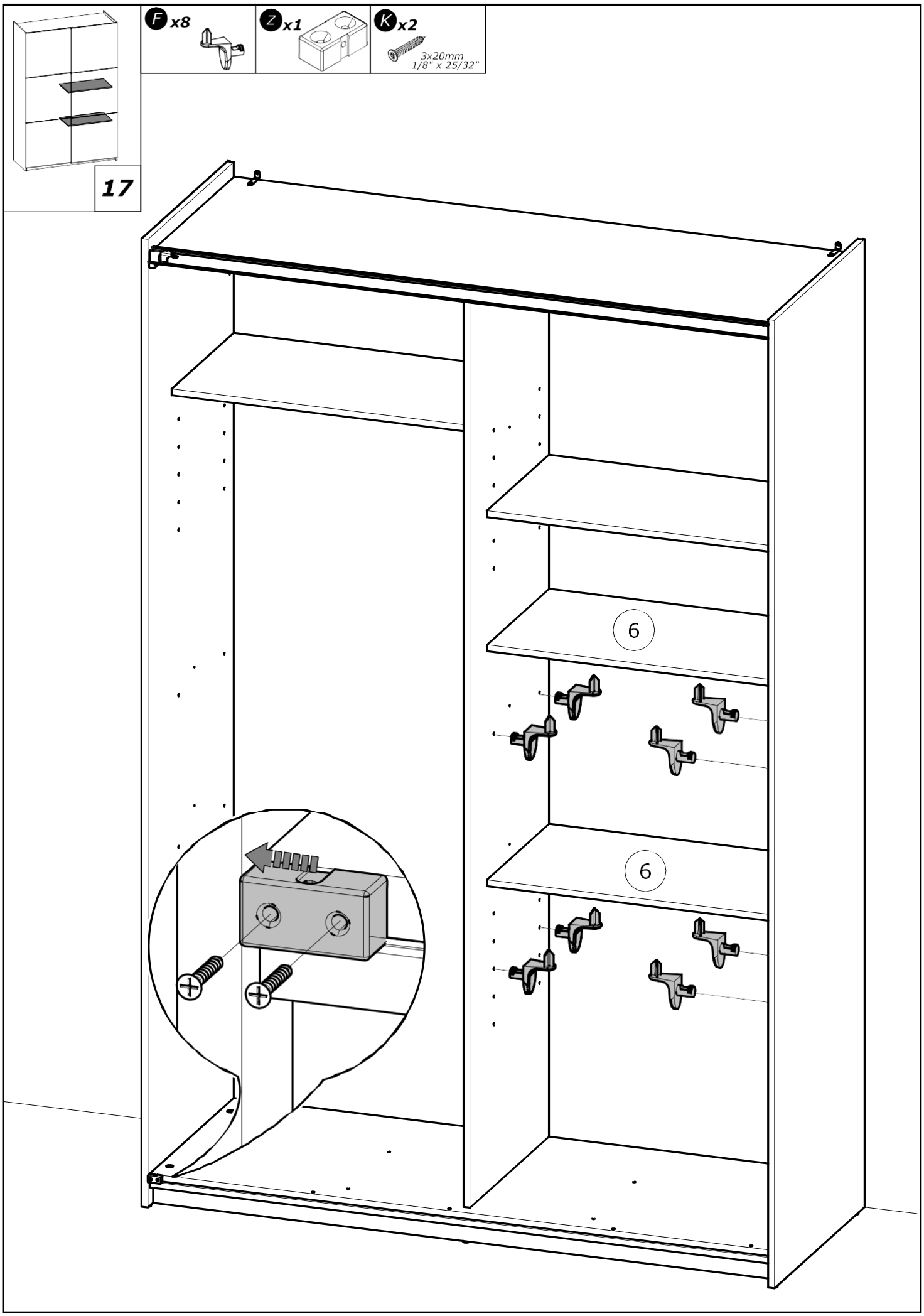
17
F x8
Z x1
K x2
3x20mm
1/8" x 25/32"
6
6

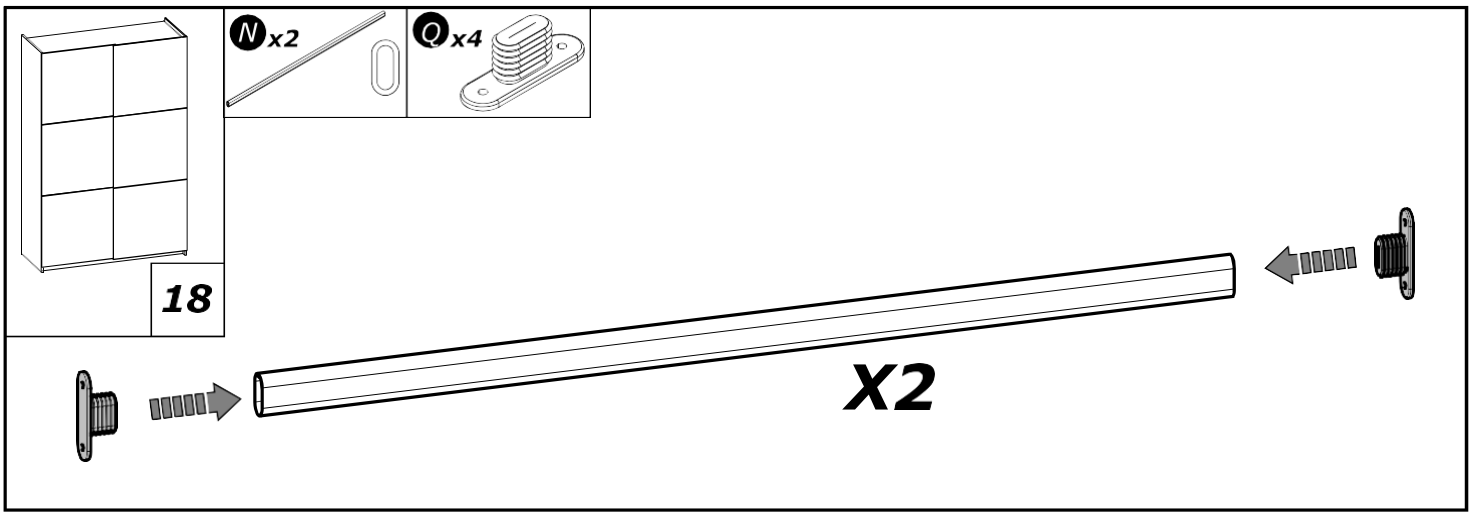
18
N x2
Q x4
X2

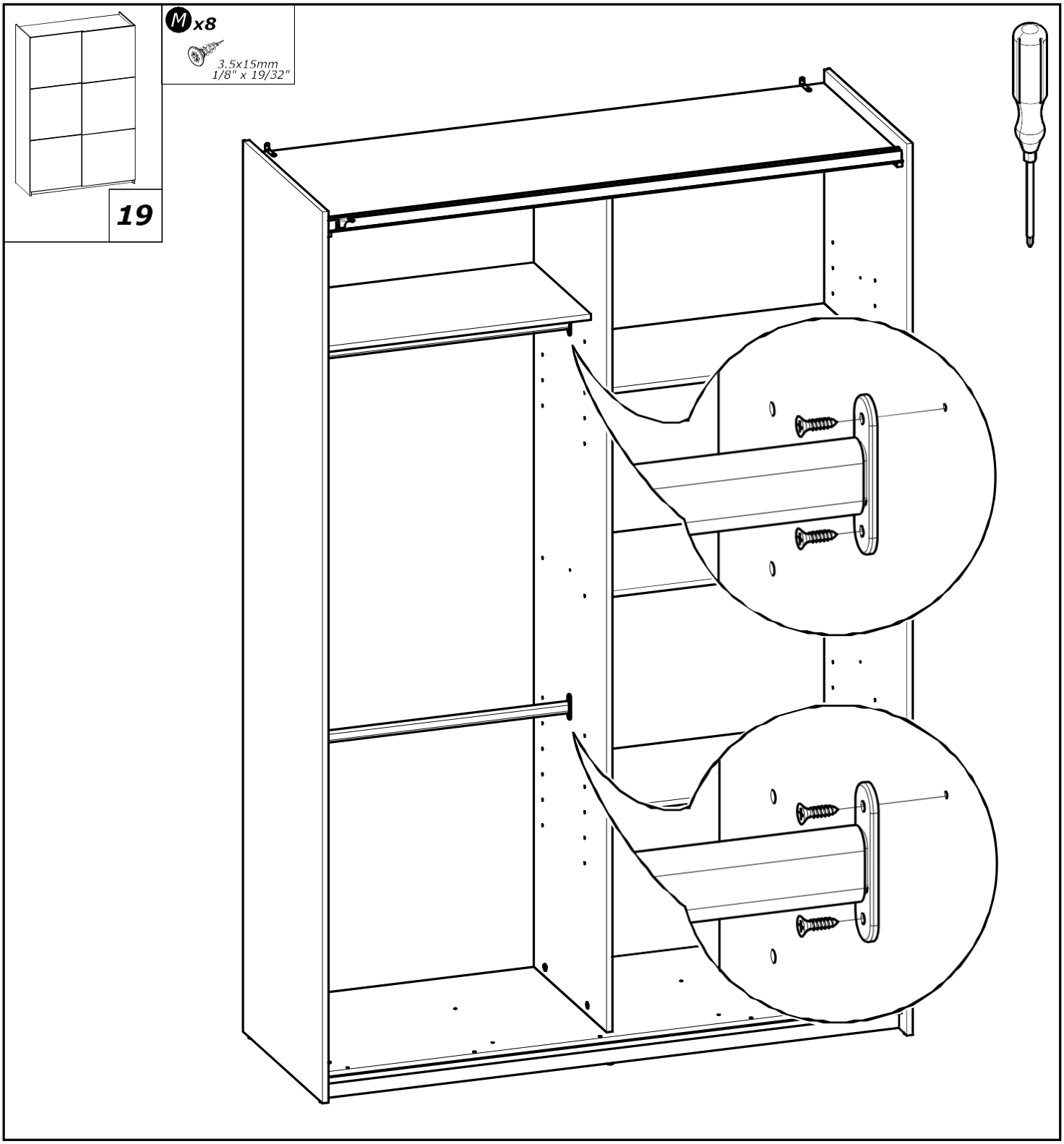
19
M x8
3.5x15mm
1/8" x 19/32"

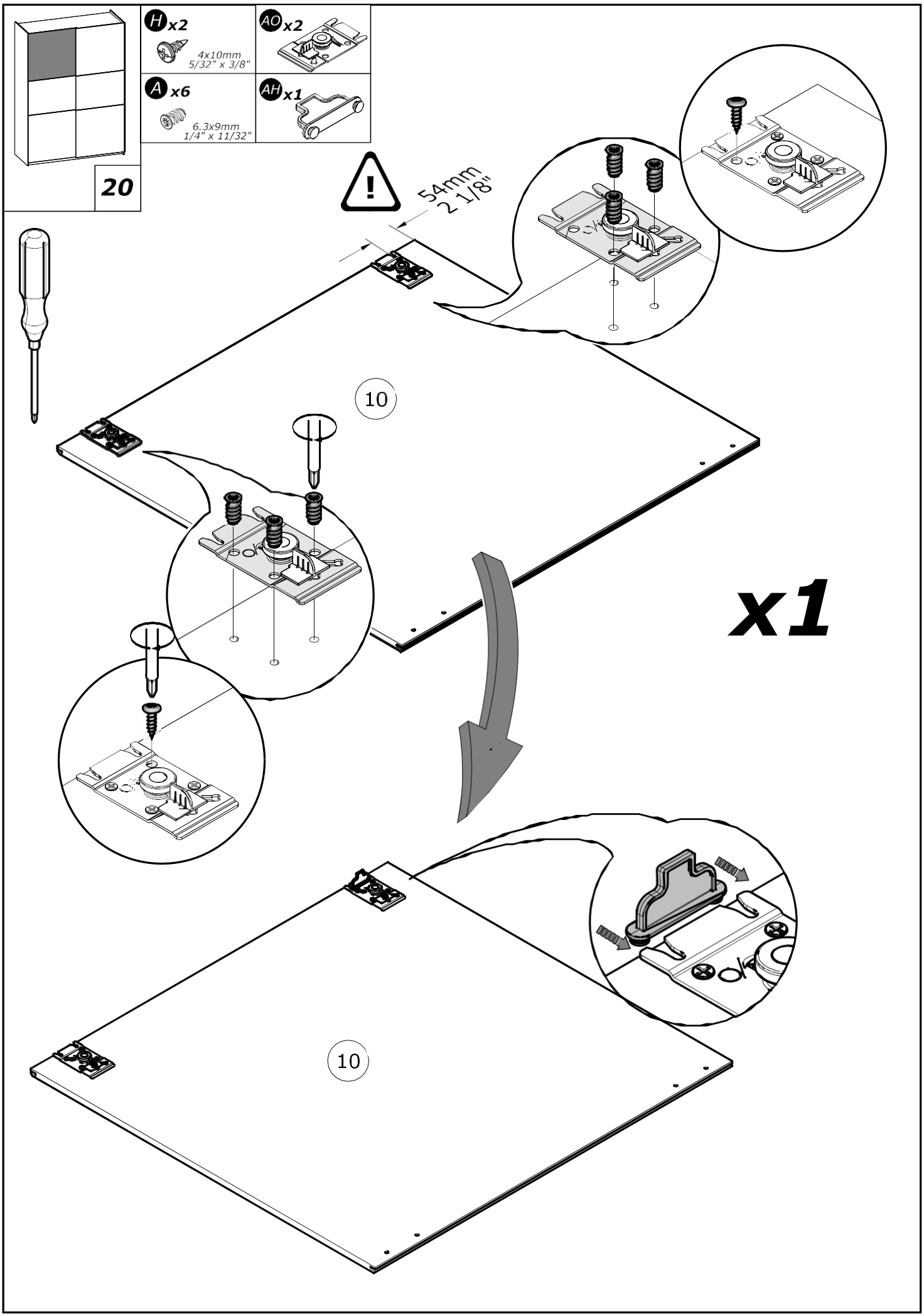
20
H x2
4x10mm
5/32" x 3/8"
AO x2
A x6
6.3x9mm
1/4" x 11/32"
AH x1
54mm
2 1/8"
10
x1
10

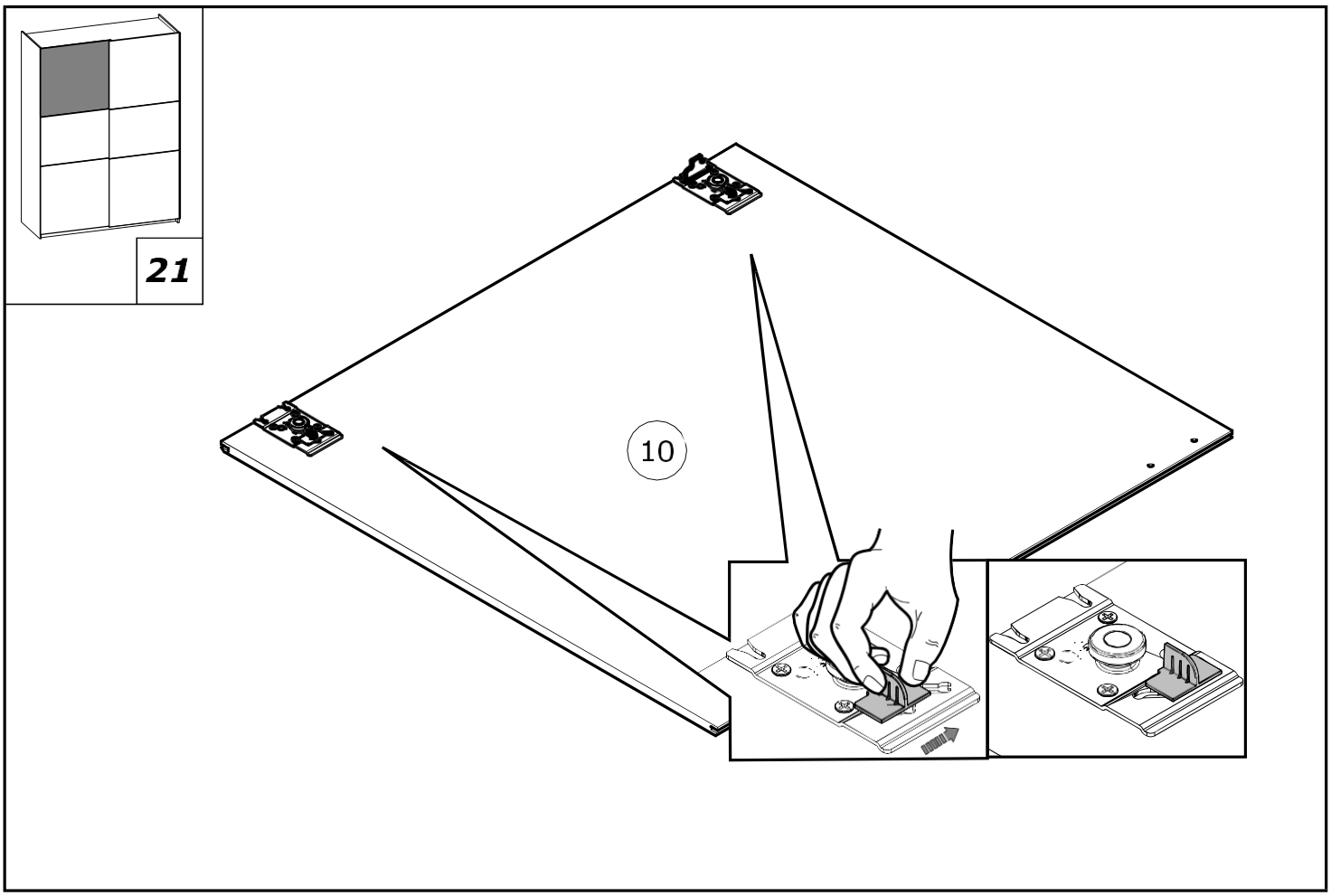
21
10

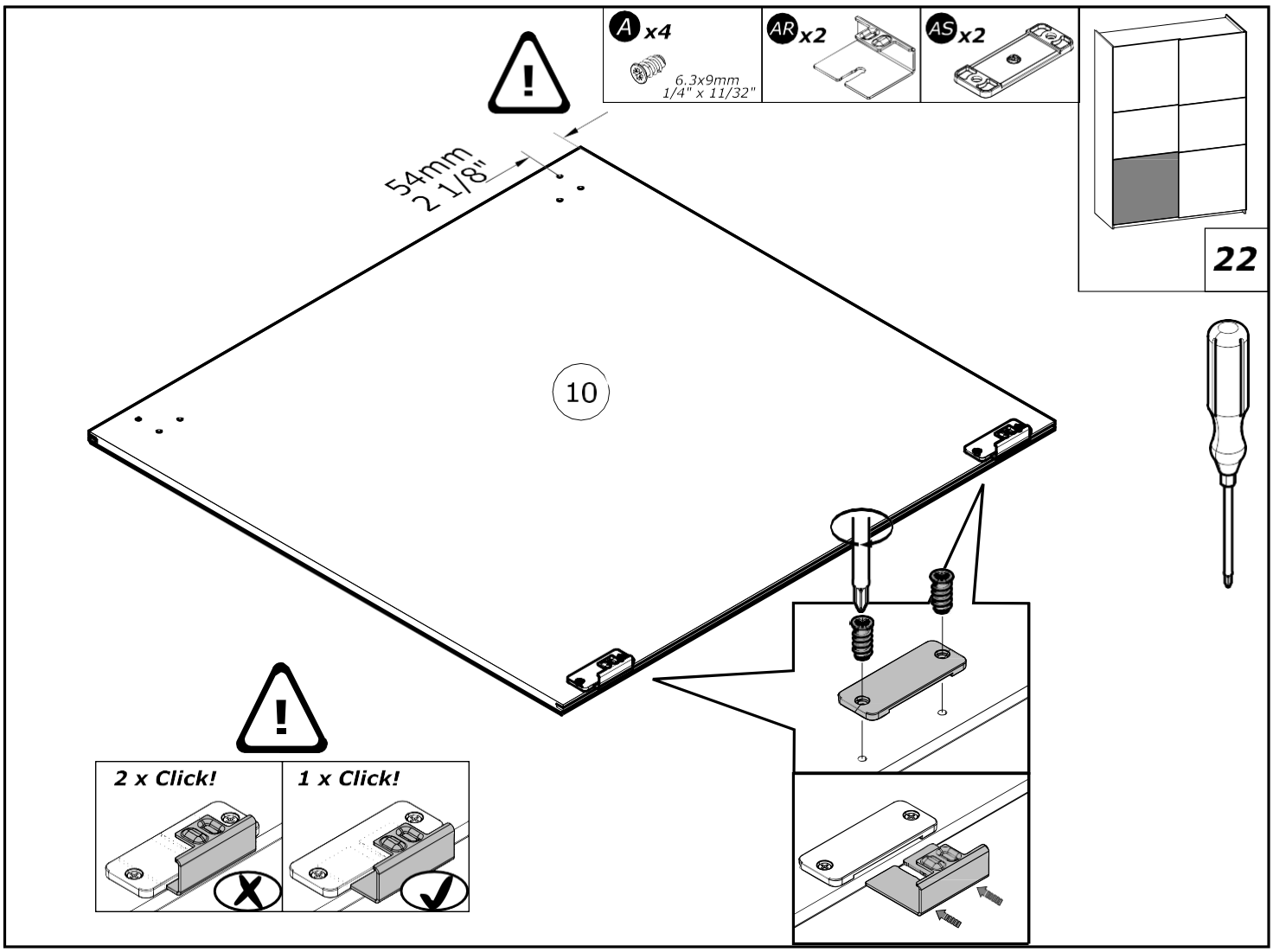
A x4
6.3x9mm
1/4" x 11/32"
AR x2
AS x2
22
54mm
2 1/8"
10
2 x Click!
1 x Click!

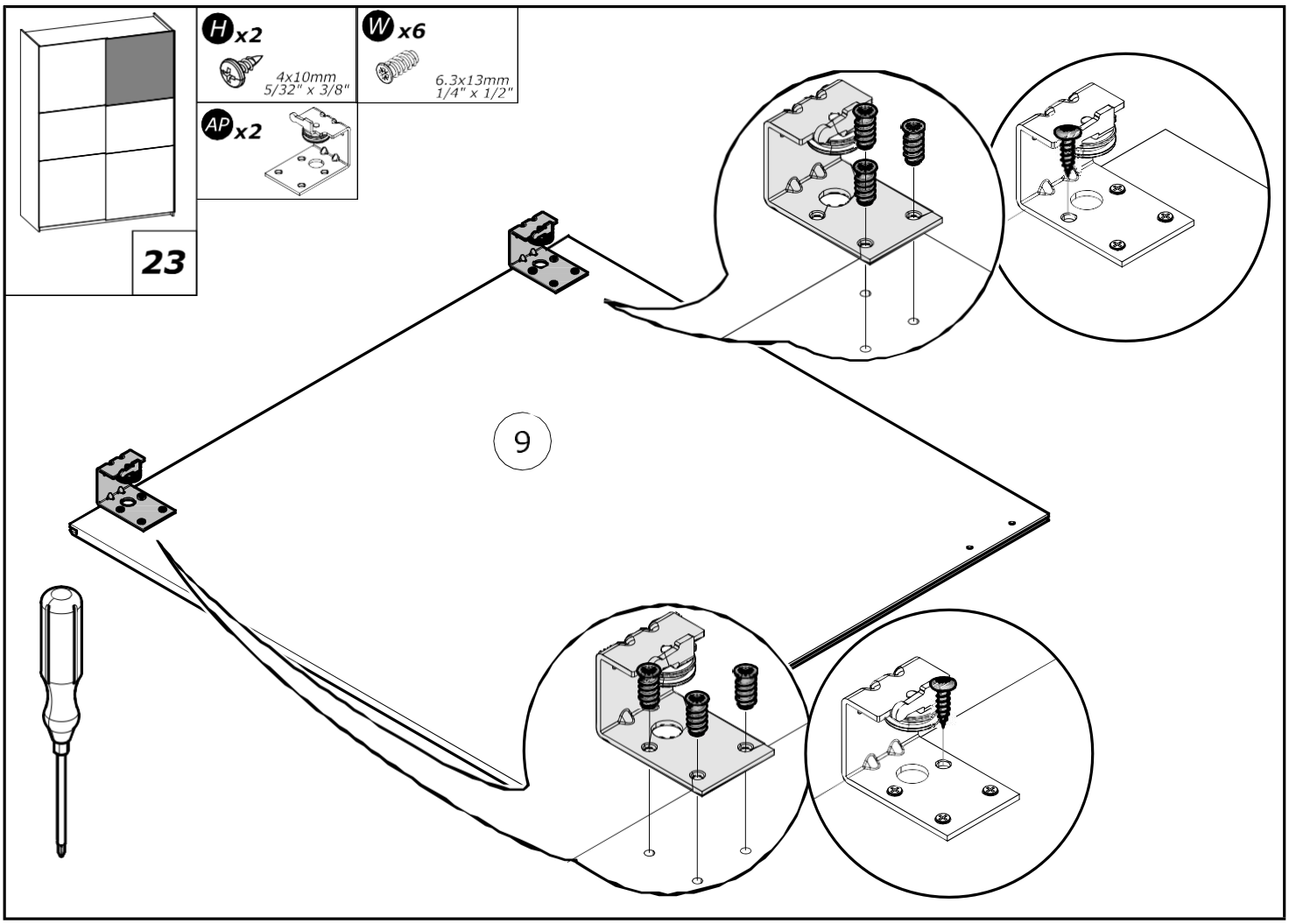
23
H x2
4x10mm
5/32" x 3/8"
W x6
6.3x13mm
1/4" x 1/2"
AP x2
9

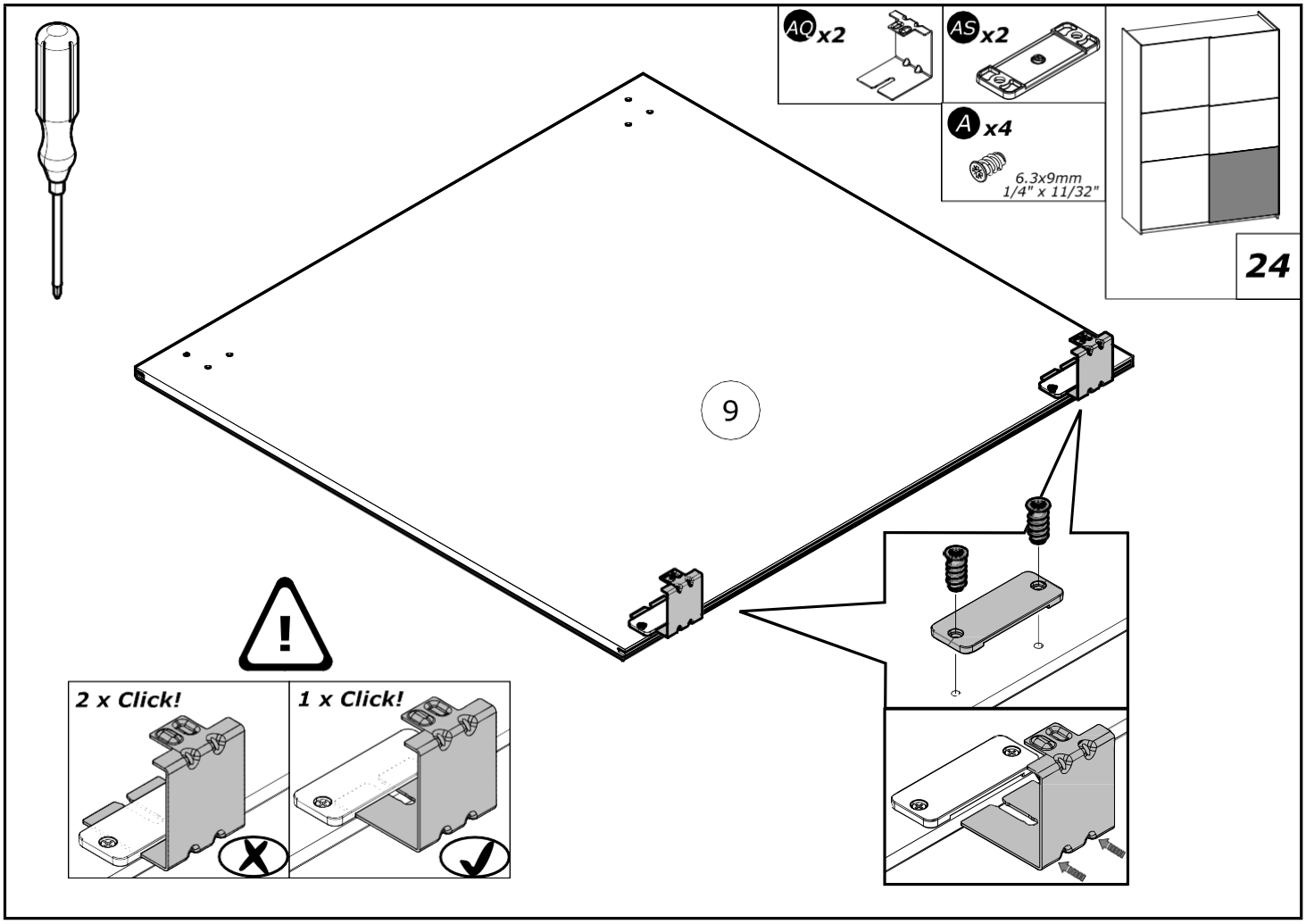
AQ x2
AS x2
A x4
6.3x9mm
1/4" x 11/32"
24
9
2 x Click!
1 x Click!

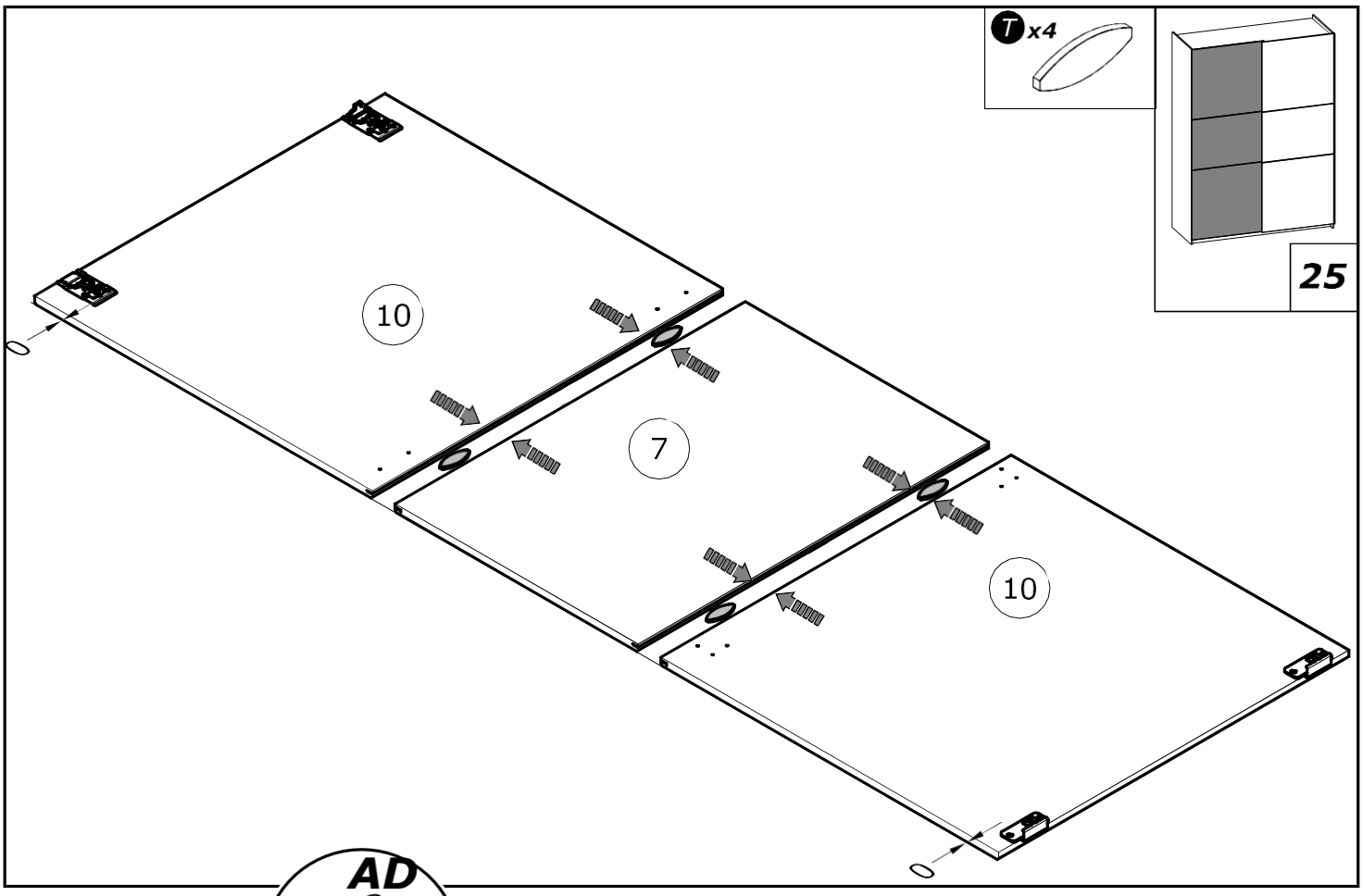
T x4
25
10
7
10

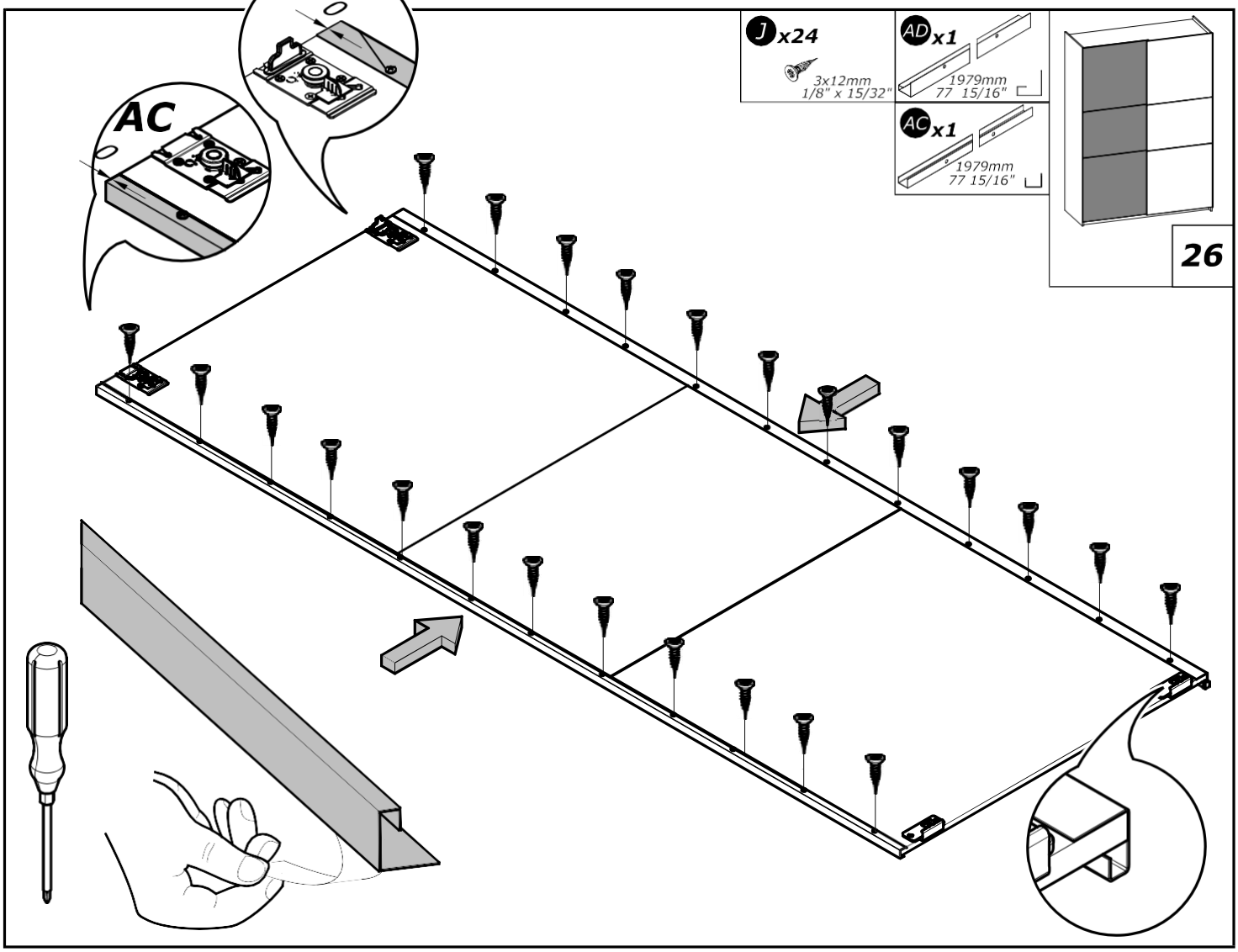
AD
AC
J x24
3x12mm
1/8" x 15/32"
AD x1
1979mm
77 15/16"
AC x1
1979mm
77 15/16"
26

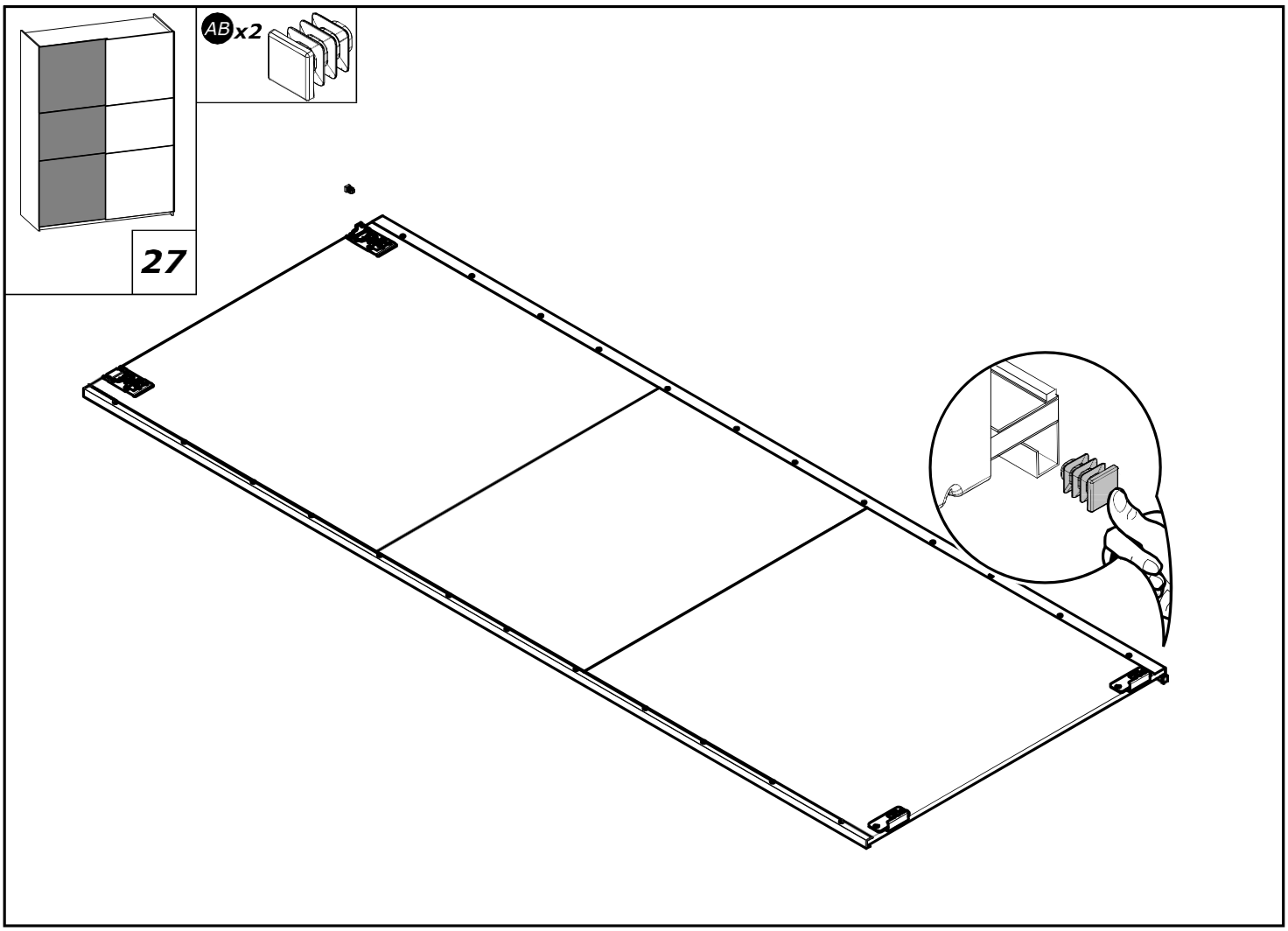
AB x2
27

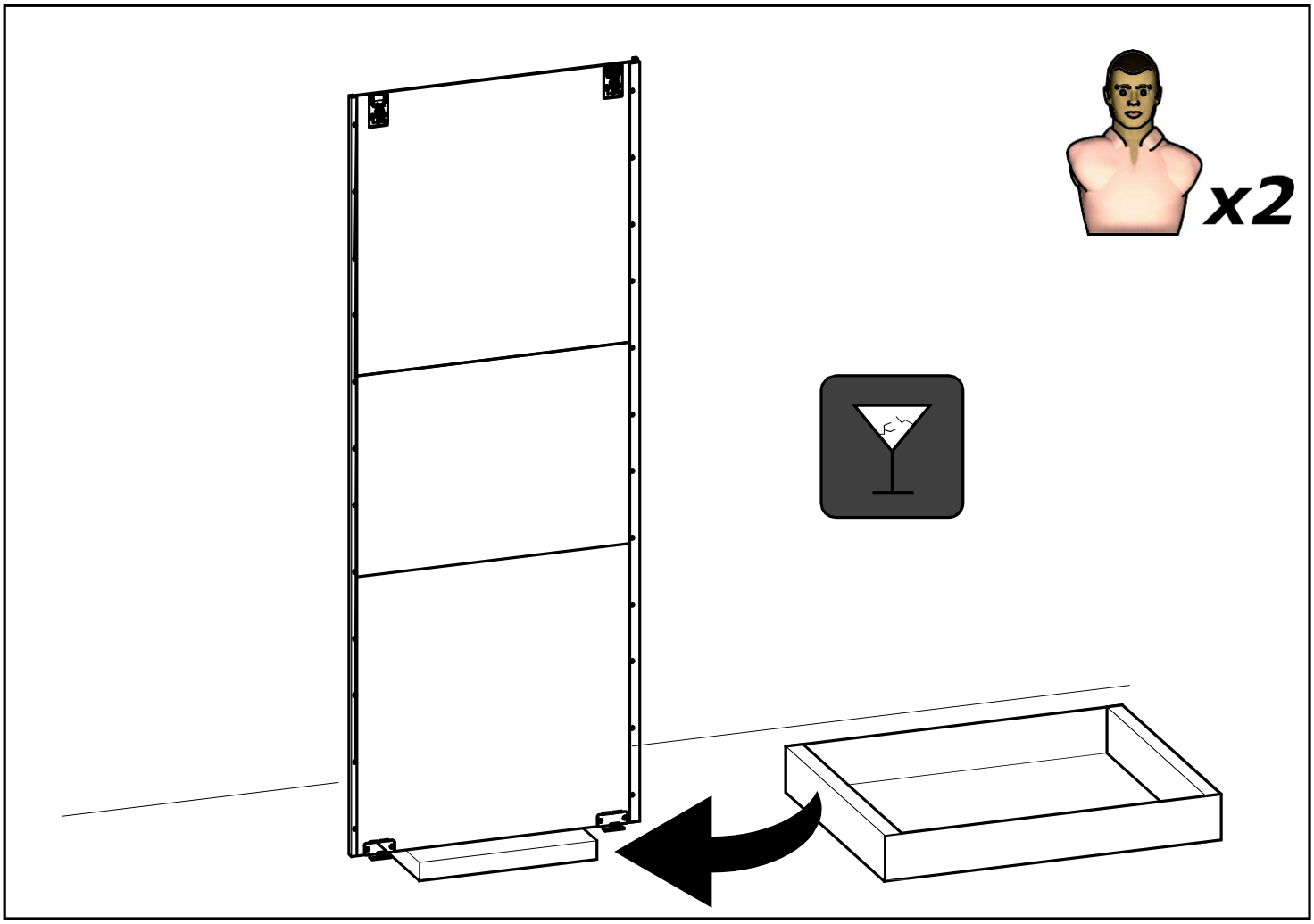
x2

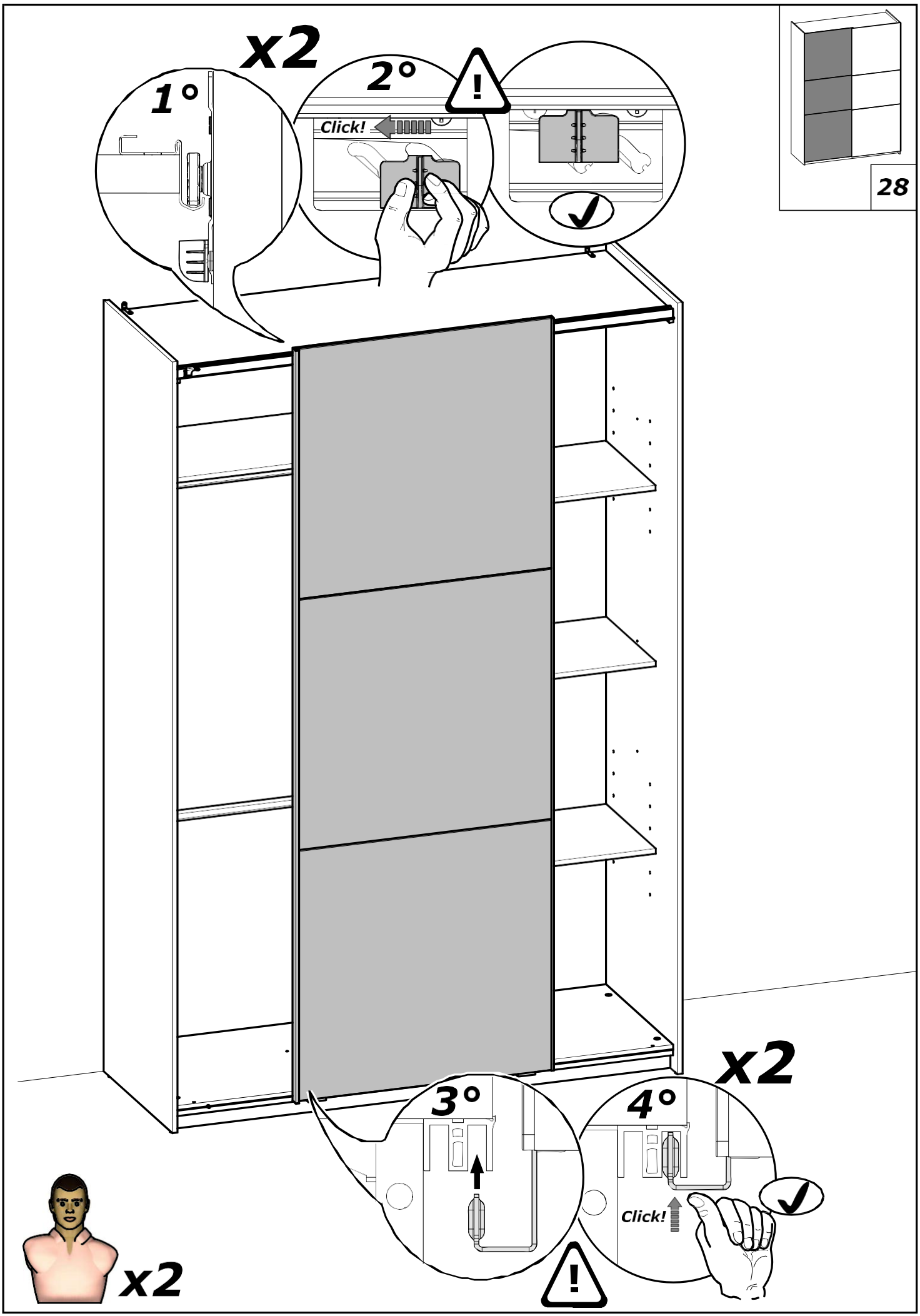
x2
1°
2°
Click!
3°
4°
Click!
x2
x2
28

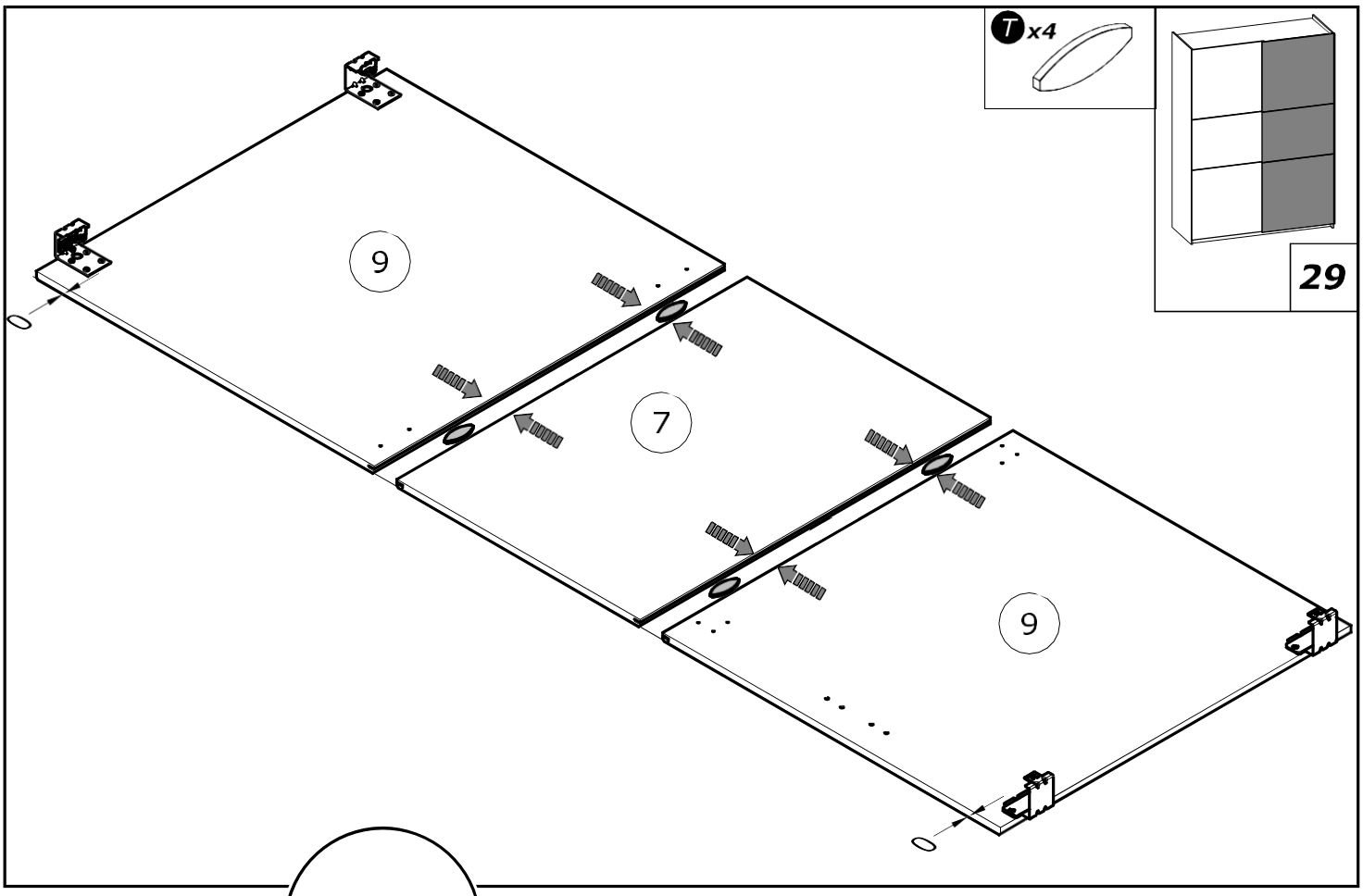
T x4
29
9
7
9

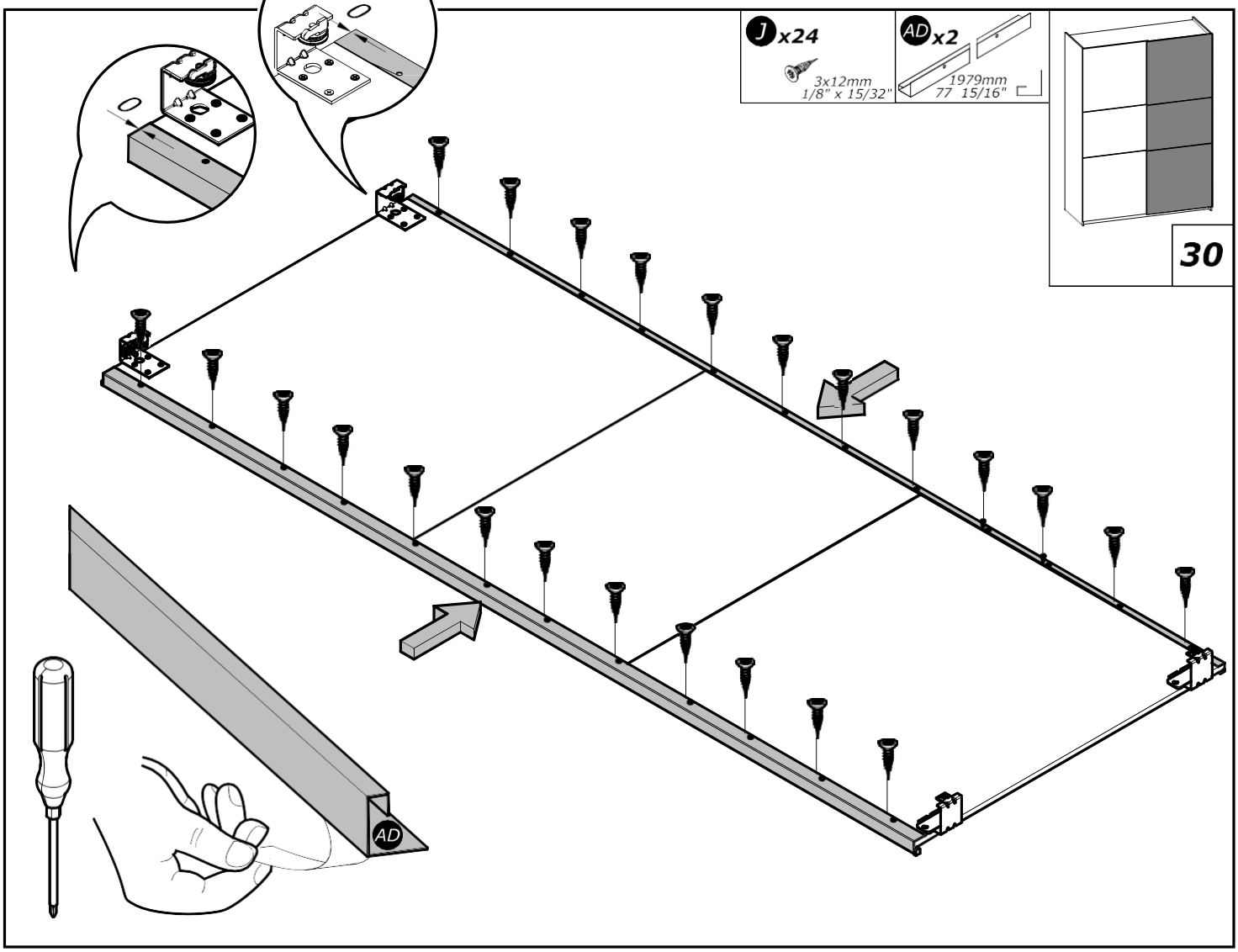
J x24
3x12mm
1/8" x 15/32"
AD x2
1979mm
77 15/16"
30
AD

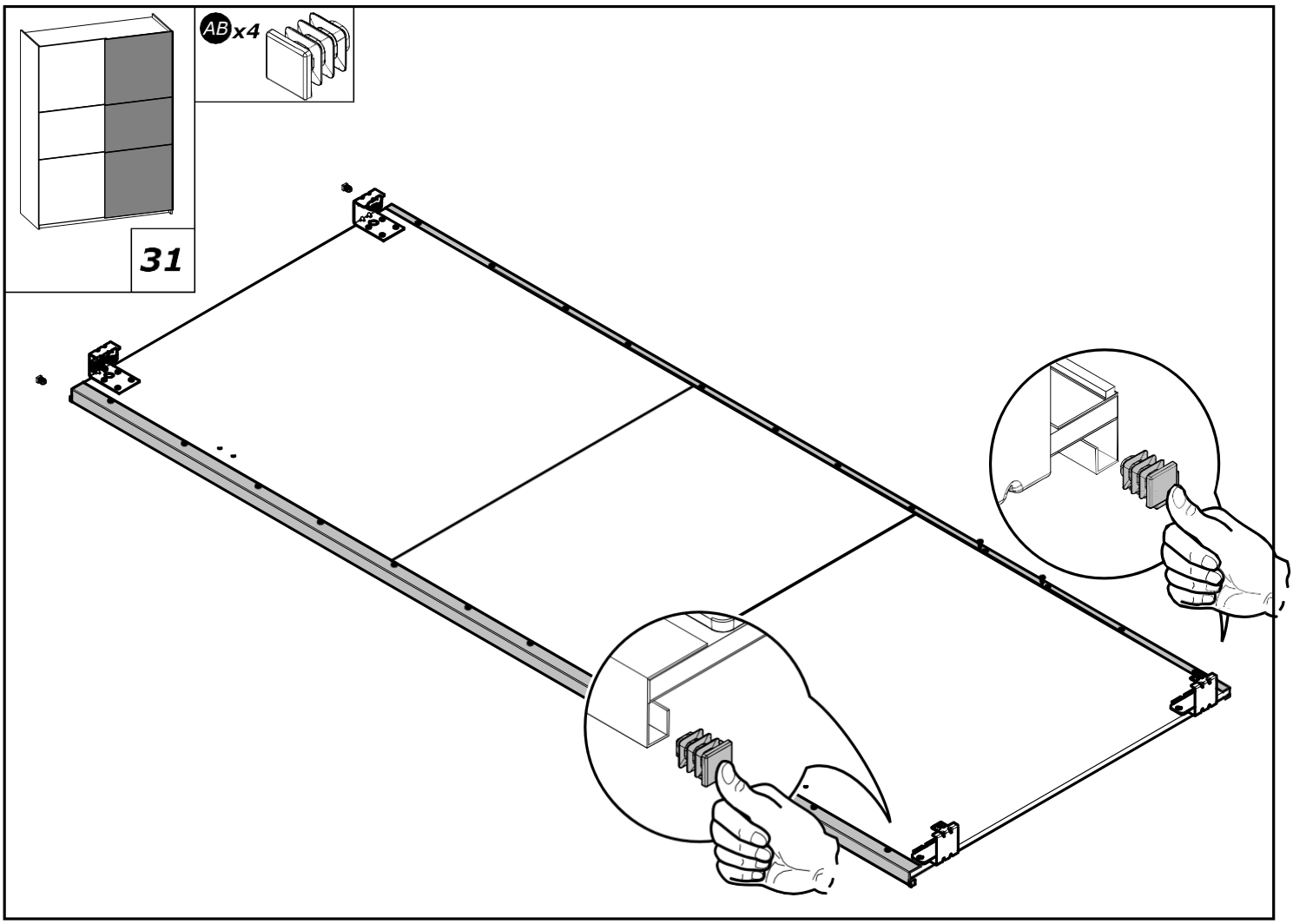
AB x4
31

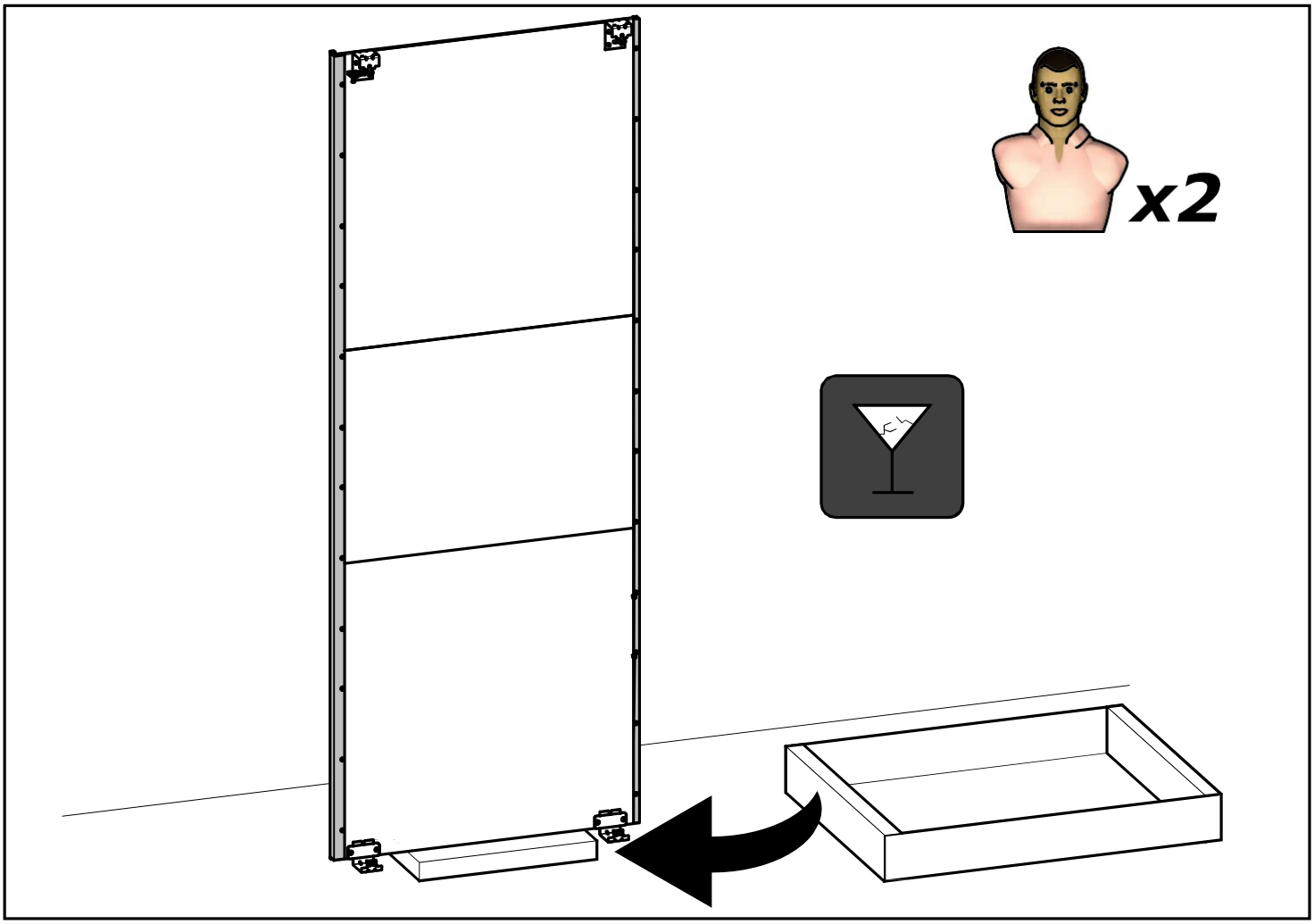
x2

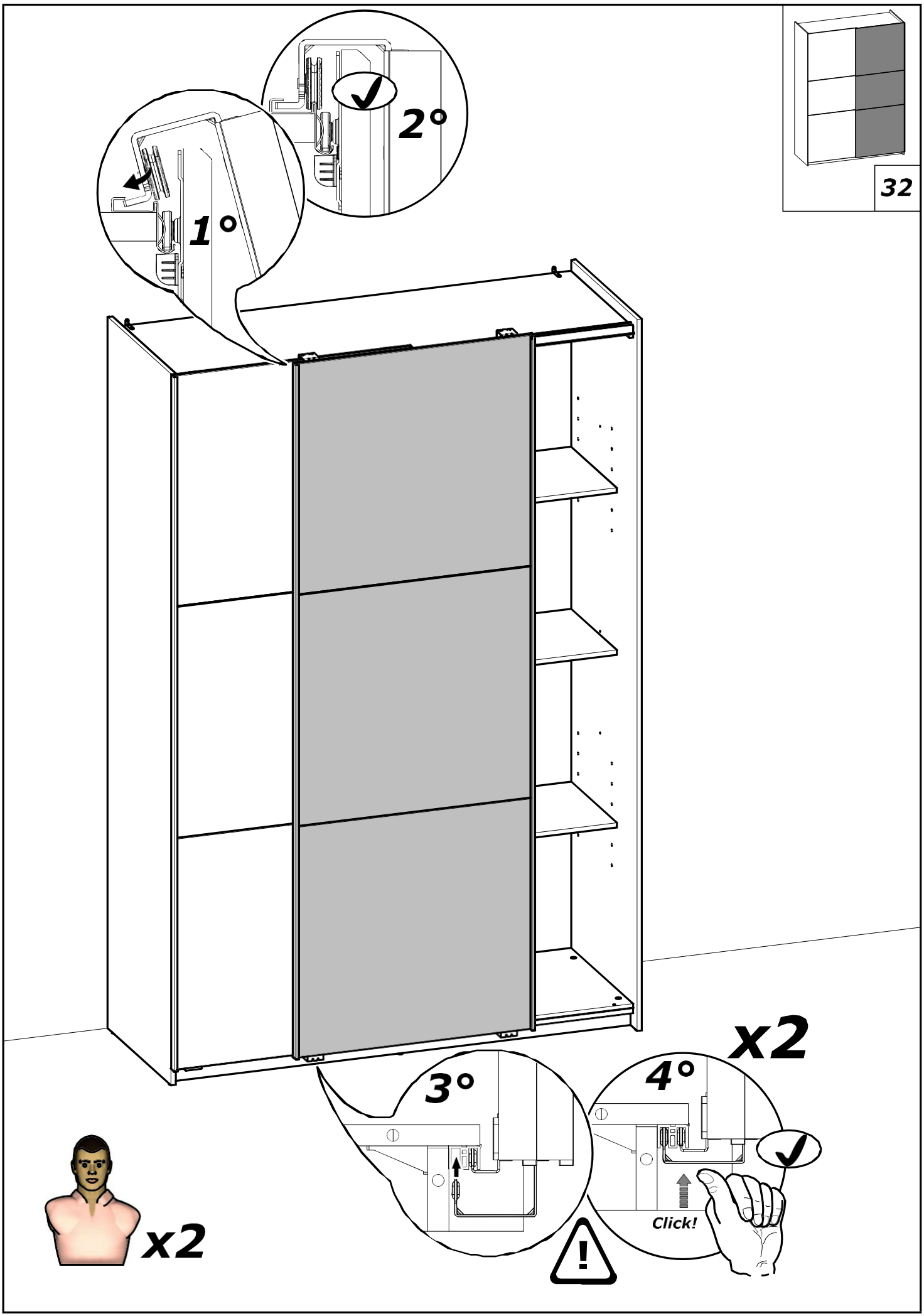
32
1°
2°
3°
4°
x2
Click!
x2